ROLLPLAY

Audi R8 Spyder

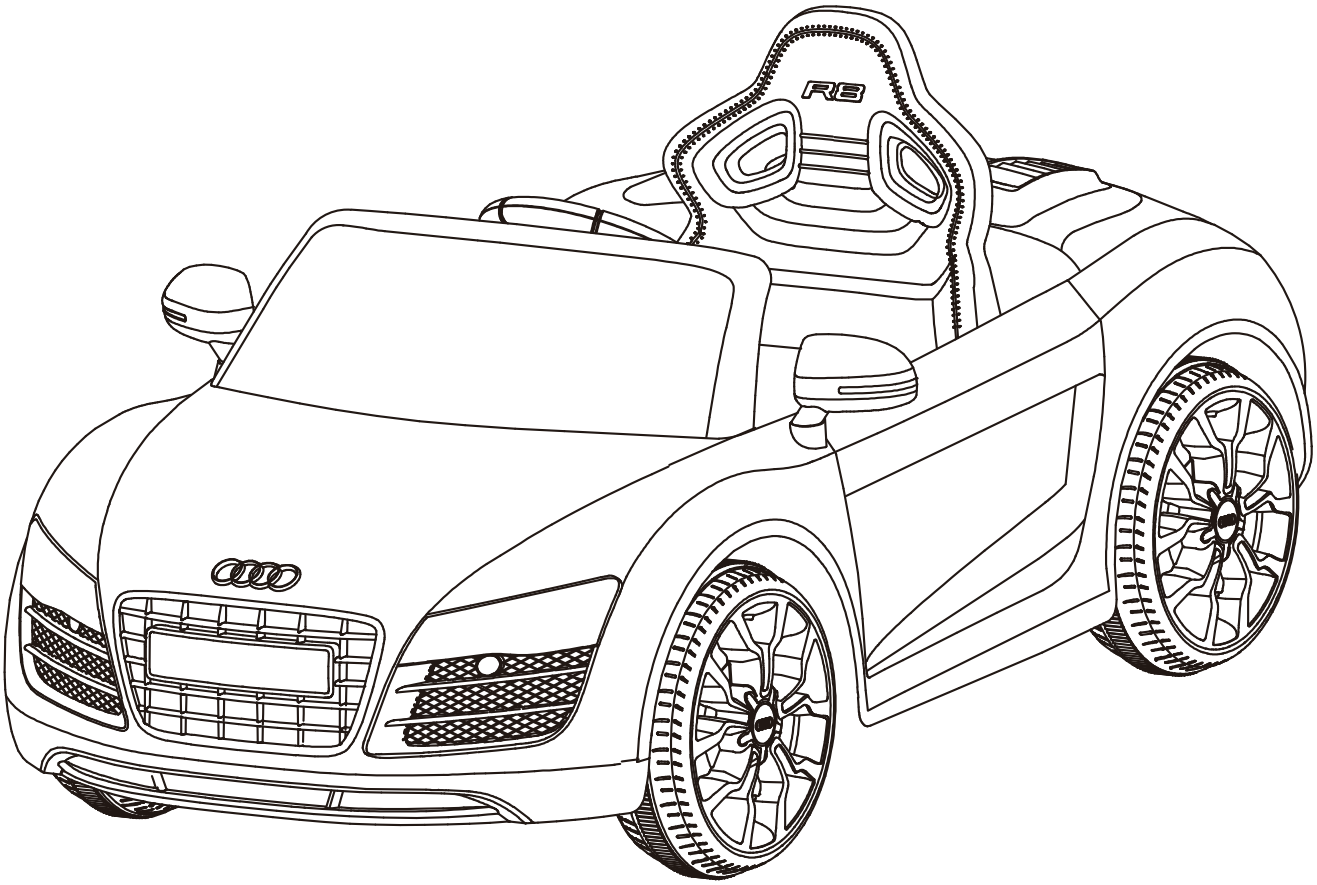

3-8

Assembly Instructions Instructions d'assemblage Aufbauanleitung Instrucciones de montaje Instruções para a montagem Istruzioni per il montaggio Instrukcja montażu Montage-instructies Инструкции по сборке Montaj talimatları

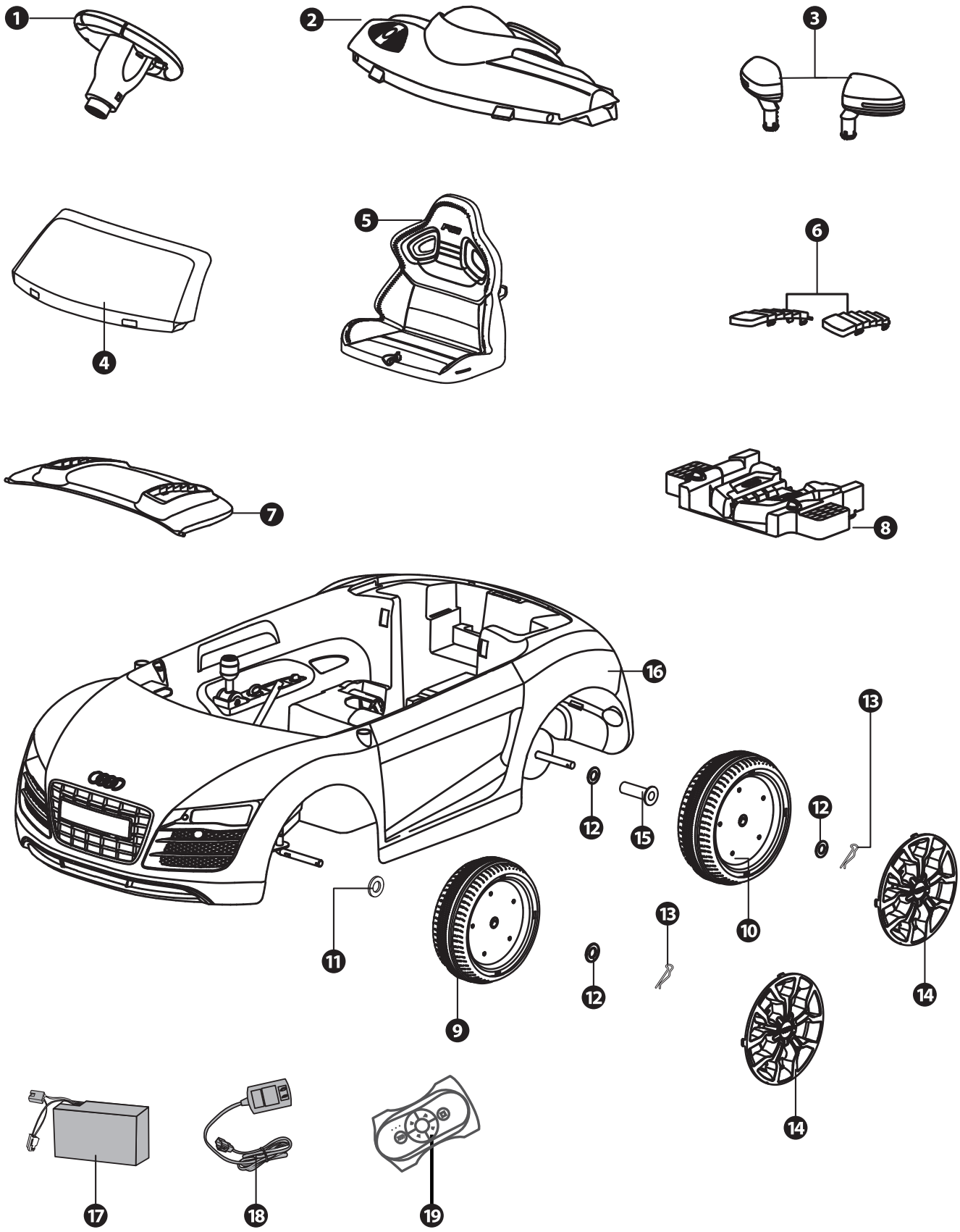

Assembly Instructions Instructions d'assemblage Aufbauanleitung Instrucciones de montaje Instruções para a montagem Istruzioni per il montaggio Instrukcja montażu Montage-instructies Инструкции по сборке Montaj talimatları

1
Steering wheel
Volant
Lenkrad
Volante
Volante
Volante
Kierownica
Stuur
Руль
Direksiyon simidi

2
Dashboard
Tableau de bord
Armaturenbrett
Salpicadero
Tablier
Cruscotto
Deska rozdzielcza
Dashboard
Панель приборов
gösterge paneli

3
Wing mirror
Véhicule
Fahrzeug
Vehículo
Veículo
Veicolo
Pojazd
Auto
Зеркало заднего вида
Yan ayna

4
Wind screen
Pare-brise
Monitor
Parabrisas
Para-brisas
Parabrezza
Przednia szyba
Voorruit
Лобовое стекло
Ön cam

5
Seat
Siège
Sitz
Asiento
Banco
Sedile
Fotel
Stoel
Кресло
Koltuk

6
Rear decoration part
Décoration arrière
Rückablage
Decoración trasera
Peça decorativa traseira
Decorazione posteriore
Tylny element dekoracyjny
Versiering achterkant
Задняя отделка
Arka dekorasyon parçası

7
Rear bonnet
Becquet arrière
Heckspoiler
Capó trasero
Porta da bagageira
Cofano posteriore
Tylna maska
Kap achter
Задний капот
Arka kaput

8
Motor
Motor
Motor
Silnik
Moteur
Motor
Motore
Moter
двигатель
Motor

9
Front wheel
Roue avant
Vorderrad
Rueda delantera
Roda dianteira
Ruota anteriore
Przednie kołol
Voorwiel
Переднее колесо
Ön tekerlek

10
Rear wheel
Roue arrière
Hinterrad
Rueda trasera
Roda traseira
Ruota posteriore
Tylne koło
Achterwiel
Заднее колесо
Arka tekerlek

11
Thick washer
Rondelle épaisse
Dicke Unterlegscheibe
Arandela gruesa
Anilha grossa
Rondella spessa
Podkładka gruba
Dikke sluitring
Толстая шайба
Kalın yıkayıcı

12
Flat washer
Rondelle plate
Flache Unterlegscheibe
Arandela plana
Anilha plana
Rondella piatta
Podkładka płaska
Platte sluitring
Плоская шайба
Düz yıkayıcı

13
Snap pin
Goupille
Klickbolzen
Gancho
Pino
Perno a molla
Przetyczka
Borgveer
Шплинт
Takma pimi

14
Wheel trim
Enjoliveur de roue
Radkappe
Tapacubos
Tampão da roda
Copricerchio
Kołpak
Wieldop
Колпак колеса
Jant

15
Rear wheel orientation rod
Barre de guidage de roue arrière
Hinterradlenkstange
Barra de orientación de la rueda trasera
Biela de orientação da roda traseira
Barra orientamento ruote posteriori
Tuleja centrująca tylnego koła
Fixeerstang achterwiel
Направляющий шток заднего колеса
Arka tekerlek yön çubuğu

16
Chassis
Châssis
Fahrwerk
Chasis
Chassis
Telaio
Podwozie
Chassis
Шасси
Şasi

17
Battery
Batterie
Batterie
Batería
Bateria
Batteria
Akumulator
Accu
Аккумулятор
Akü

18
Charger
Chargeur
Ladegerät
Cargador
Carregador
Caricabatterie
Ładowarka
Oplader
Зарядное устройство
Şarj cihazı

19
Remote control
Télécommande
Fernbedienung
Control remoto
Controle remoto
Telecomando
Pilot
Afstandsbediening
Пульт Дистанционного Управления
Uzaktan kumanda

BATTERY : 6V 7AH
MOTOR : 6V 20W
AGE : 37 Month-96 Month
MAX WEIGHT : 35kg
SIZE : 1200x620x500mm
SPEED : 1–4 km/h
TIME FOR USE : Charge 8-12 hours, use 1-2 hours
CHARGER : input AC117-250V 50/60Hz
output DC 6.0V
R/C: Emission Frequency 2.434G Hz, Receiving Frequency 2.434G Hz Transmitted Power 5.5 DBM

BATTERIE : 6V 7AH
MOTEUR : 6V 20W
ÂGE : 37 mois-96 mois
POIDS MAX : 35kg
DIMENSIONS : 1200x620x500mm
VITESSE : 1–4 km/h
TEMPS D'UTILISATION : Charge 8-12 heures, utilisation 1-2 heures
CHARGEUR : entrée CA117-250V 50/60Hz
sortie CD 6.0V
R/C: Fréquence d'émission 2,434G Hz, Fréquence de réception 2,434G Hz Puissance transmise 5.5 DBM

BATTERIE : 6V 7AH
MOTOR : 6V 20W
ALTER : 37 Monate-96 Monate
Maximalgewicht : 35kg
Größe : 1200x620x500mm
GESCHWINDIGKEIT : 1–4 km/h
NUTZUNGSDAUER : Ladezeit 8-12 Stunden, Nutzung 1-2 Stunden
LADEGERÄT : Eingang AC117-250V 50/60Hz
Ausgang DC 6.0V
R/C: Emissionsfrequenz 2.434G Hz, Empfangsfrequenz 2.434G Hz, Gesendete Leistung 5.5 DBM

BATERÍA : 6V 7AH
MOTOR : 6V 20W
EDAD : de 37 a 96 meses
PESO MÁX : 35kg
TAMAÑO : 1200x620x500mm
VELOCIDAD : de 1 a 4 km/h
UTILIZACIÓN : Cargar de 8 a 12 horas, utilizar 1 ó 2 horas
CARGADOR : entrada 117-250V 50/60Hz
salida CC 6.0V
R/C: Frecuencia de emisión de 2,434 GHz Frecuencia del receptor de 2,434 GHz Potencia transmitida 5.5 DBM

BATERIA : 6V 7AH
MOTOR : 6V 20 W
IDADE : 37 a 96 meses
PESO MÁX. : 35kg
DIMENSÕES : 1200x620x500mm
VELOCIDADE : 1–4 km/h
TEMPO DE UTILIZAÇÃO : Carga 8-12 horas, utilização 1-2 horas
CARREGADOR : entrada AC117-250V 50/60Hz
saída DC 6.0V
R/C: Frequência de Emissão 2,434GHz Frequência de Recebimento 2,434GHz Potência Emitida 5.5 DBM

BATTERIA : 6V 7AH
MOTORE : 6V 20W
ETÀ : 37 -96 mesi
PESO MAX : 35kg
DIMENSIONI : 1200x620x500mm
VELOCITÀ : 1-4 km/h
TEMPO D'UTILIZZO : Carica 8-12 ore, utilizzo 1-2 ore
CARICABATTERIA : ingresso CA117-250V 50/60Hz
uscita CC 6.0V
Radiocomando: Frequenza di Emissione 2.434G Hz, Frequenza di Ricezione 2.434G Hz Potenza Trasmessa 5.5 DBM

BATERIA : 6V 7AH
SILNIK : 6V 20W
WIEK : 37 miesięcy do 96 miesięcy
MAKS. MASA : 35kg
ROZMIAR : 1200x620x500mm
PRĘDKOŚĆ : 1–4 km/h
CZAS UŻYTKOWANIA : Ładowanie 8-12 godzin, użytkowanie 1-2 godziny
ŁADOWARKA : wejście AC117-250V 50/60Hz
wyjście DC 6.0 V
Sterowanie radiowe: Częstotliwość wysyłania sygnału 2.434G Hz, Częstotliwość przyjmowania sygnału 2.434G Hz, Moc nadawania 5.5 dBm

ACCU : 6V 7AH
MOTOR : 6V 20W
LEEFTIJD : 37 - 96 maanden
MAX. GEWICHT : 35kg
Afmetingen : 1200x620x500mm
SNELHEID : 1-4km/u
GEBRUIKSDUUR : Opladen 8-12 uur, 1-2 gebruik
OPLADER: ingangsspanning AC117-250V 50/60Hz (wisselstroom),uitgangsspanning 6.0 V (gelijkstroom)
R/C: Emissiefrequentie 2.434G Hz, Ontvangstfrequentie 2.434G Hz Overgedragen vermogen 5.5 DBM

АККУМУЛЯТОР : 6В 7 Ач
ДВИГАТЕЛЬ : 6В 20 Вт
СРОК СЛУЖБЫ : 37-96 месяцев
МАКСИМАЛЬНЫЙ ВЕС : 35 кг
РАЗМЕР : 1200x620x500 мм
СКОРОСТЬ : 1-4 км/ч
ВРЕМЯ ИСПОЛЬЗОВАНИЯ : заряд 8-12 часов, использование 1-2 часа
ЗАРЯДНОЕ УСТРОЙСТВО : вход 117-250 В 60/60Гц выход 6.0В
П/У: Частота излучения 2.434 ГГц
Частота приема 2.434 ГГц
Мощность излучения 5.5 дБм

AKÜ : 6V 7AH
MOTOR : 6V 20W
YAŞ : 37-96 ay
MAKS AĞIRLIK : 35 kg
HIZ : 1-4km/h
KULLANIM SÜRESİ: 8-12 saat şarj, 1-2 saat kullanım
ŞARJ CİHAZI: giriş AC117-250V 50/60Hz çıkış DC 6.0V
R/C: Emisyon hızı 2.434G Hz
Alış hızı 2.434G Hz
İletilen güç 5.5 DBM

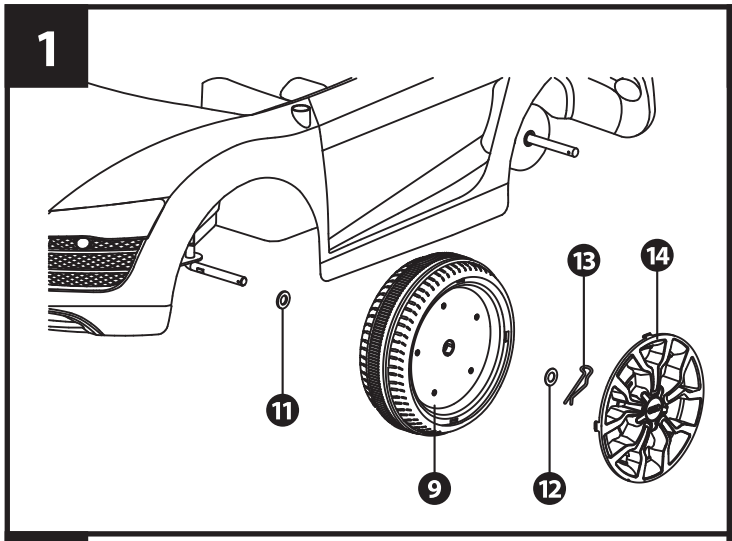
1
11
9
12
13
14

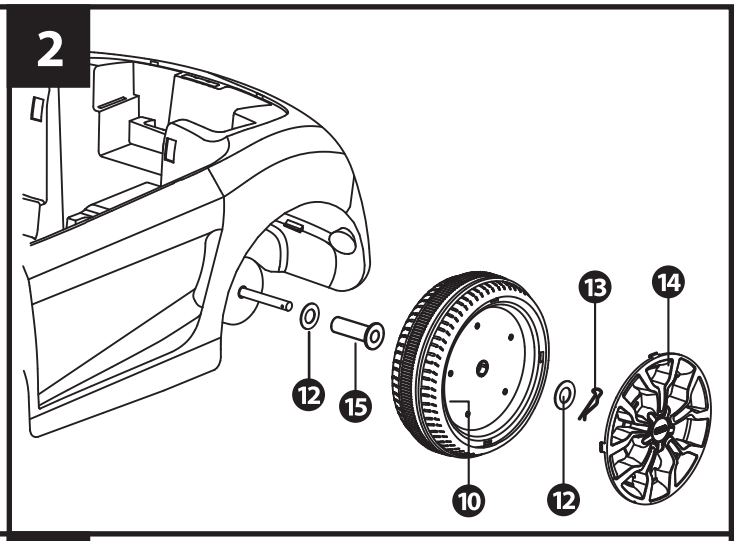
2
12
15
10
12
13
14

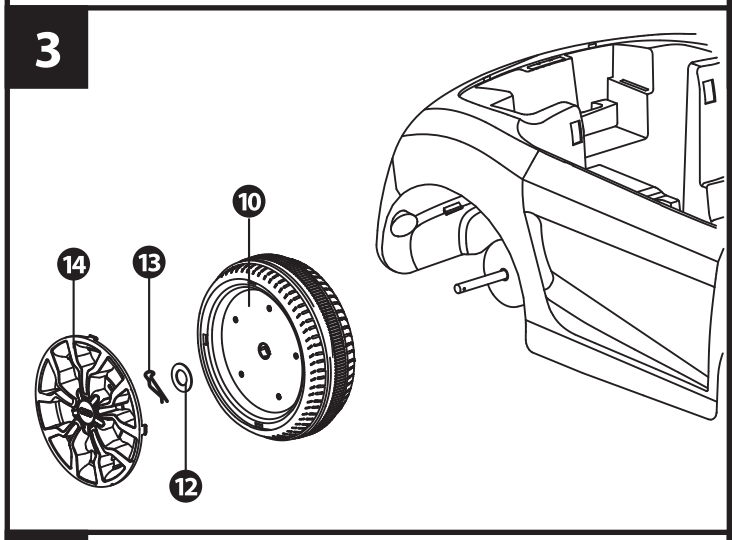
3
14
13
10
12

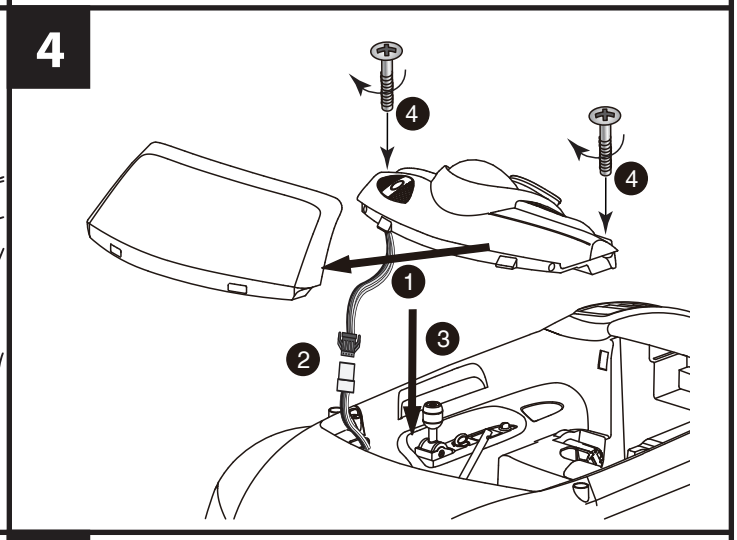
4
4
4
1
2
3

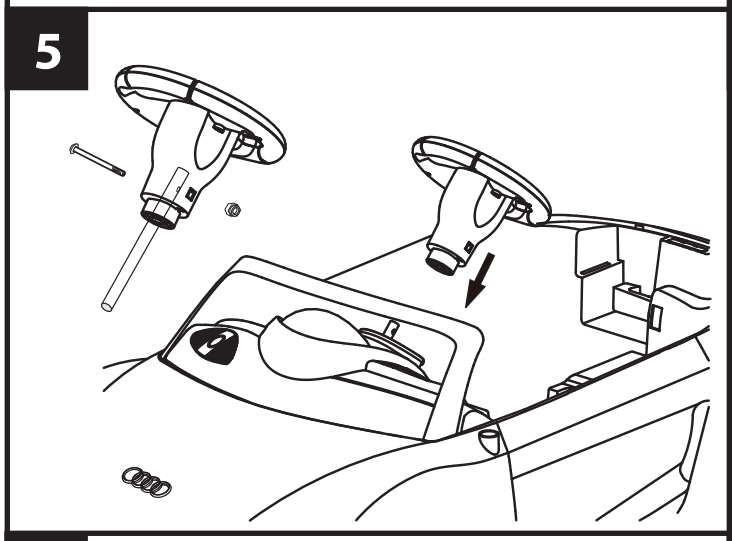
5

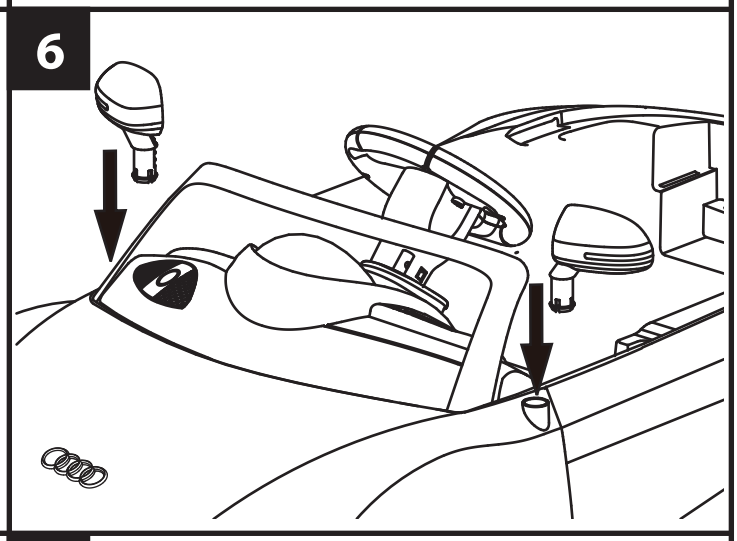
6

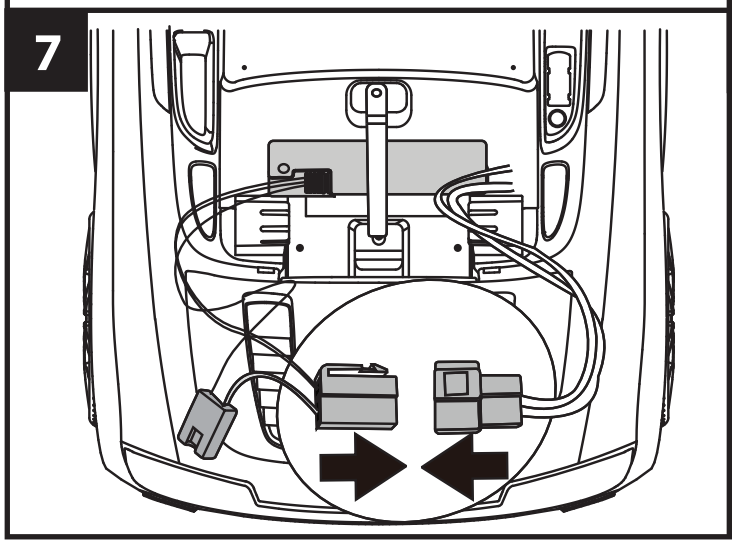
7

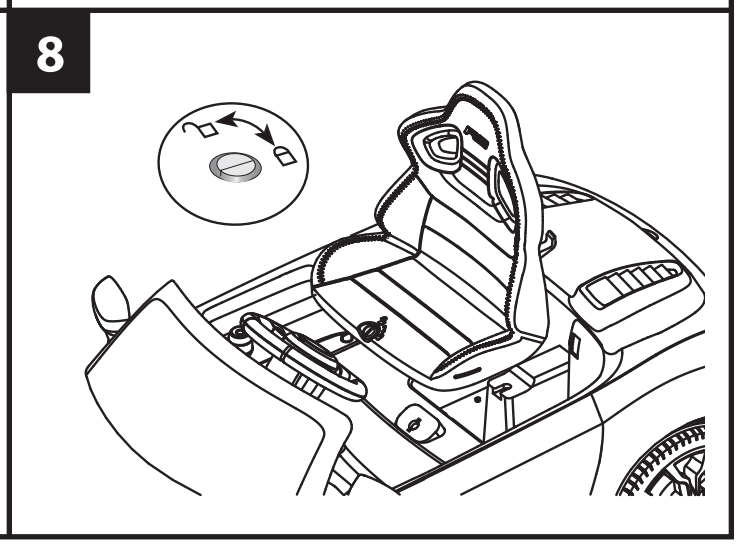
8

9

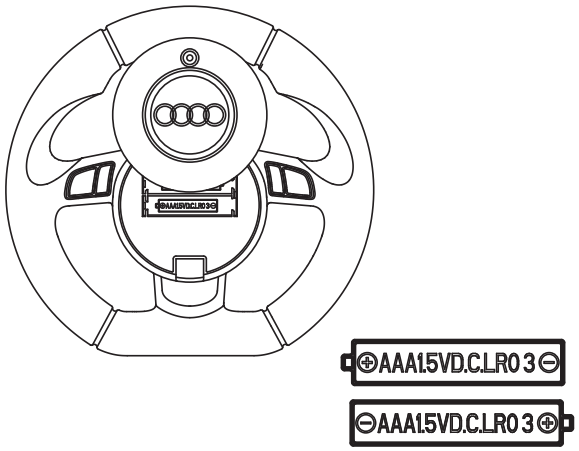

10

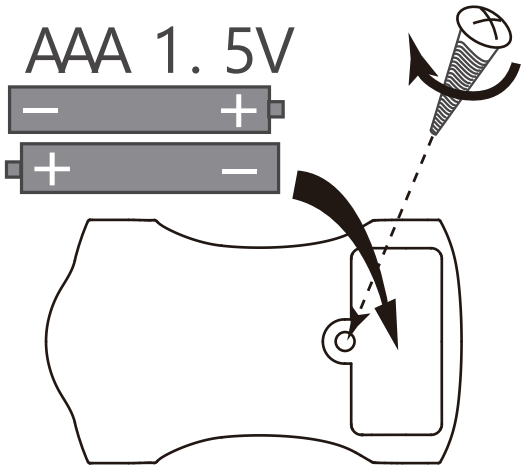

A

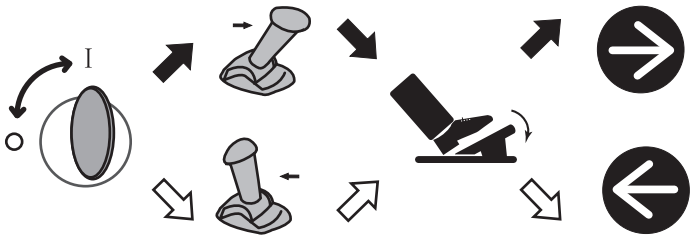

B

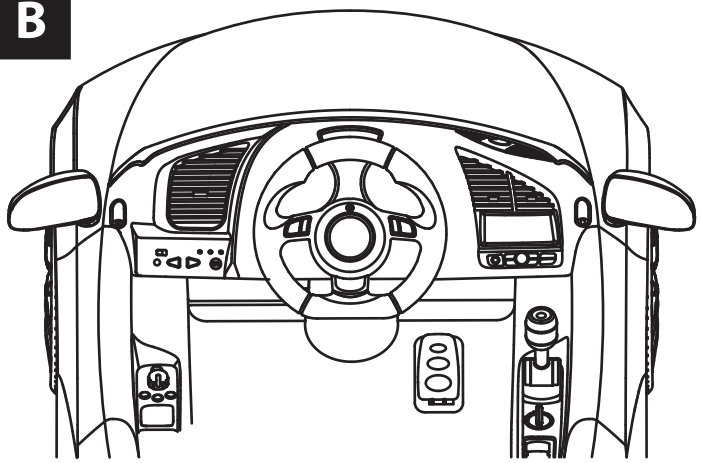

C

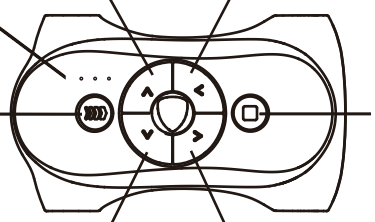

LED light
Lumière LED
LED-Licht
Luz LED
Luz LED
Luce a led
Dioda LED
LED verlichting
Светодиод
LED ışık

Forward
Vers L'avant
Vorwärts
Adelante
Progressivo
Inoltrare
Naprzód
Ooruit
Вперед
İleri

Left
Gauche
Links
Izquierda
Esquerda
Sinistra
Wlewo
Links
Влево
Sol

Stop
Arrêtez
Halt
Detener
Pare
Stop
Zatrzymać
Hou op
Стоп
Durdur

Speed control
Contrôle de vitesse
Geschwindigkeitskontrolle
Control de velocidad
Izquierda
Controllo della velocità
Kontrola prędkości
Snelheidsregelaar
Контроль скорости
Hız kontrolü

Backward
Vers l'arrière
Rückwärts
Hacia atrás
Para trás
Arretrato
Do tyłu
chterwaarts
Назад
Geri

Right
Droite
Rechts
Derecha
Direita
Destra
Wprawo
Rechts
Вправо
Sağ

D

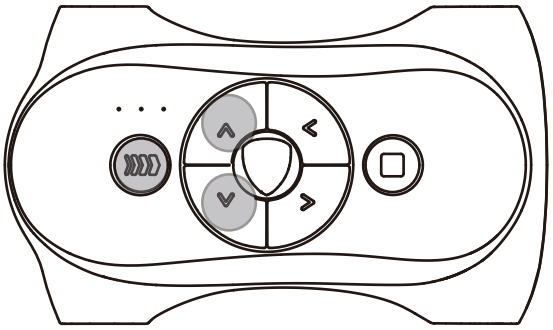

E

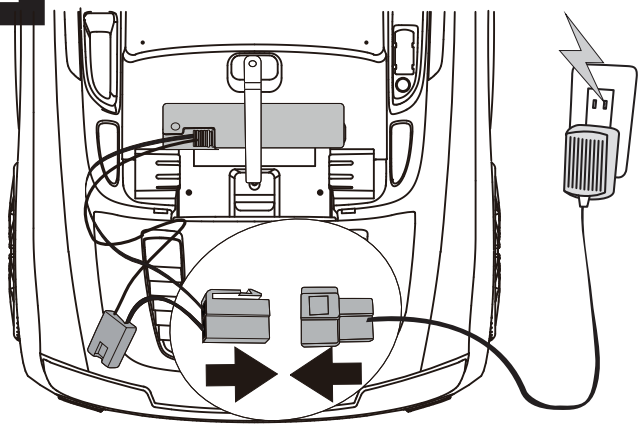

EN

Attention!

MANUAL FOR ASSEMBLY AND USE :

Audi R8 trademarks, design patents and copyrights are used with the approval of the owner AUDI AG.
- Forward and reserve gears.
- Multi-functional steering wheel with different sound effects.
- Equipped with safety belt.

Thank you for purchasing our ride on vehicle, we hope the rider enjoys it for years to come.
Please read the instruction guide carefully before using it.

WARNING:

1. Vehicle must not be used on roads, pavements, slopes or sand.
2. Vehicle should be used on a flat surface.
3. Do not overload the vehicle. Please take note of the weight restrictions: Maximum total weight 35kg.
4. Battery charging must be performed by an adult.
5. Children riding this vehicle should be supervised at all times by a responsible adult.
6. Do not charge the circuit of the vehicle or its attaching electric equipment.
7. Do not ride in water or any other fluids.
8. Come to a stop when approaching an obstruction, turn away and use the vehicle elsewhere.
9. Please charge once the vehicle runs slowly otherwise life-span of battery will be reduced.
10. Please charge the battery in full, before storing it for long periods of time then recharge it every 3 months to prolong the battery life.
11. Do not ride in the rain.
12. Battery, charger, electric wire, plug, enclosure and other parts should be periodically check for damage, if damage is found discontinue use until repaired.
13. Charger used with the toy are to be regularly examined for damage to the cord, plug, enclosure and other parts, and that, in the event of such damage, the toy must not be used with this charger until the damage has been repaired.
14. This vehicle is unsuitable for children under 3 years old due to its maximum speed.
15. The vehicle must only use with the recommended charger.
16. The charger is not a toy.
17. Clean with a damp cloth only.
18. Check components are in good condition, if not, repair or replace them.
19. Protective equipment should be worn
20. Exhausted batteries are to be removed from the toy.
21. Rechargeable batteries are to be removed from the toy before being charged.
22. Declaration of Conformity: this product is in compliance with the requirement of EU Directive 2014/53/EU. You can ask the full version of this Declaration via support@rollplay.com

WARNING:

For the safety of your child please pay attention to the following:
1. Adult assembly only.
2. Small parts are of choking hazard; they are not suitable for children under 3 years!
3. Children must not open the battery protector.
4. Please keep plastic bags away from children to avoid suffocation.
5. Adult supervision required at all times.
6. This vehicle is unsuitable for children under 3 years due to its maximum speed, there are additional hazards of using the toy in areas other than private grounds.
7. The vehicle shall be used with caution since skill is required to avoid falls or collisions which may cause injury to the user and third parties.
8. Instruction must be given to the child in the proper use of the vehicle, particularly in the use of the braking system.
9. Not to be used in traffic.
10. Ride on smooth, paved surfaces away from vehicles and other road users.
11. Avoid sharp bumps, drainage grates and sudden surface changes.
12. Avoid streets and surfaces with water, sand, gravel, dirt, leaves and other debris.
13. Wet weather may impair traction, braking and visibility.
14. Do not ride at night.
15. Avoid excessive speed associated with downhill rides.
16. Watch out for pedestrians.
17. Check and secure all fasteners before each ride, do not allow 2 or more children to ride at the same time.
18. Do not use the vehicle if it has any damage.
19. Replace worn or broken parts immediately.

Assembly Instructions

1. Assemble the front wheel: (**Fig. 1**)
Insert the thick washer and the front wheel into the front axle, then insert the flat washer. Lock the snap pin into the hole, then cover the hub cap to complete the wheel assembly.

2. Assemble the left rear wheel:(Fig.2)
Insert the thick washer and real wheel orientation rod into the left rear wheel axle, then insert the rear wheel into the axle (the side with the protrude toward inner).
Please note that the protrude must engage with the gear box.
Then cover the wheel cover and insert the flat washer.
Lock the snap pin into the hole, then finally cover the wheel with the hub cap to complete the wheel assembly.

3. Assemble the right rear wheel:(Fig.3)
Insert the rear wheel and thick washer into the rear right axle (the side with the protrude should be facing the inside). Making sure the protrude engages with gear box. Insert the snap pin into the hole and insert the wheel trim onto the wheel. Fix the hub cap onto the wheel trim to complete the wheel assembly.

4. Assemble the dashboard and the windshield: (**Fig. 4**)
Assemble wind screen and dashboard as per steps 1、2、3、4 in sequence as sketch map. Firstly , align the dashboard wind screen. Next, pass the wheel lever through the hole of dashboard, and link the connectors assembly of car body and dashboard. And thirdly, integrate the assembled wind screen and dashboard with car body. Lastly , fix the dashboard and car body with screws .

5. Assemble the steering wheel: (**Fig. 5**)
Insert the steering wheel into the steering pole, making sure to align the hole of the steering wheel with the hole of the pole.
If necessary, lift the steering wheel slightly to align the hole with hole of the pole, and fit it with the screw. Do not damage the buttons on the steering wheel during assembly.

6. Assemble the wing mirrors: (**Fig. 6**)
Insert the wing mirror into the slot of the body, press it into the slot until you hear that the mirror has snapped in to place.
Please note that the left and right mirrors are different.

7. Connect the power:(Fig.7)
Connect the connector on the battery with the connector on the chassis.

8. Assemble the seat: (**Fig. 8**)
Fix the seat over the battery compartment, and turn the two screws on the seat to lock position.

9. Assemble the battery of the steering wheel: (**Fig. 9**)
Requires 2 x1.5V AAA/LR03 batteries (not included), open the battery compartment cover by using a screwdriver. Put the two batteries in the correct polarity into the battery compartment, then put the battery cover on. If the steering wheel sound becomes distorted or slow, please change the batteries as outlined above.

10. The Battery Use of Remote Control: (**Fig. 10**)
Buy 2*1.5V AAA batteries, open the battery cover by the screwdriver (not included). Put the two batteries into the battery cavity with correct polarity. Put back and fix the battery cover lastly.

OPERATING INSTRUCTION

A. Forward and reverse (**Fig. A**)
Turn the switch to "I", move the gear lever to the forward position. The car will go forward and the front lights will work when the accelerator pedal is pressed. The car will stop when the pedal is released. To drive in reverse, move the gear lever to the reverse position, then press the accelerator.

B. The dashboard light (**Fig. B**)
When the power switch is turned to "I" the dashboard will light up. The lights will turn off when the power is turned off (switch turned back to "0").

Steering wheel function (**Fig. B**)
The steering wheel has some realistic sound effects - press to hear the engine start or to hear the engine speeding up!

C. Operation of Remote Control: (**Fig.C**)
1. Press the "Forward" button, the vehicle moves forward; press the "Backward" button, the vehicle runs backwards. Speed is up to the gear set by the remote control.
2. The "Speed" button is the speed control button, it can be set three speeds. Press the button to choose the corresponding speed. LED displays speed synchronously, full light when the speed is the fastest, a light when the speed is the slowest.
3. Press the "Left" button, the vehicle returns left; press "Right" button, the vehicle returns right.
4. Press the "Stop" button to stop the vehicle, while the LED shows a flow. Then press other buttons on the remote control, the vehicle reruns according to the button function.
5. The vehicle has soft start and soft stop function.
6. When the remote control has no operation for more than 5 seconds, it will enter into the hibernation (power-saving) mode,
7. The vehicle will be shut down automatically without operation for 2 hours.

D. Code Remote Control with E-Car: (**Fig.D**)
Press the forward, backward and speed control buttons at the same time. LED lights flashing showed the state into the code. Now press the power switch in 5 seconds, automatic code will be completed and LED lights are restored to normally bright state. State recovery will be closed automatically without operation for 5S. If the code fails, please repeat the above steps.

E. Battery recharge: (**Fig. E**)
Ensure that the vehicle is switched off before the vehicle is charged. When the battery is low please recharge. To charge please remove the seat and unplug the battery connector from the driving board connector. Connect the battery and the charger connectors, then plug the power supply into a wall socket.

Thermal fuse:
The vehicle has been fitted with a thermal fuse to protect the electrical circuit. If the vehicle cuts out during use, the fuse will automatically reset after a few moments, allowing the car to work again as normal.

⚠ WARNING:

1. Charge the battery for 12 hours before using this vehicle for the first time.
2. Connect the battery and charger connectors, then plug the charger into the 117-250V AC mains socket.
3. After 1-2 hours of use please charge for 8-12 hours but do not exceed 20 hours.
4. If the vehicle is moving slower than usual please recharge immediately for 8-12 hours.
5. If you have not used the vehicle in quite some time then please fully charge the battery and charge once every 3 months to extend the battery life.
6. If the charger is hot (under 71°C) while charging, this is normal.
7. The charger connector must not be placed near water or it will have short circuit.
8. The vehicle must only be charged with the charger supplied otherwise the vehicle may be damaged.
9. Only adults can charge the battery.
10. Non-rechargeable batteries are not to be recharged.
11. Only batteries of the same or equivalent type as recommended are to be used.
12. Batteries are to be inserted with the correct polarity.
13. Damaged batteries must be removed from the vehicle.
14. The supply terminals are not to be short circuited.
15. Do not mix old and new batteries.
16. When the remote control is lack of power, please change the batteries.

Care

MAINTENANCE

1. Before assembly please check that you have all the parts, if there are any missing parts please contact your local store.
2. When assembling please inspect all the parts and ensure the vehicle is working properly.
3. Please carefully clean the product occasionally and not destroy any parts.
4. In order to keep your child safe, please inspect and maintain the car periodically.

FR

Attention !

NOTICE DE MONTAGE ET MODE D'EMPLOI :

Les marques Audi R8, les schémas brevetés et les droits d'auteur sont utilisés avec l'autorisation du propriétaire AUDI AG.
- Marche avant et arrière.
- Volant polyvalent avec différents effets sonores.
- Equipé d'une ceinture de sécurité.

Merci pour l'achat de notre véhicule. Nous espérons que le conducteur en profitera au maximum pendant les prochaines années.
Merci de lire attentivement le mode d'emploi avant l'utilisation.

PRÉCAUTION :

1. Le véhicule ne doit pas être utilisé sur les routes, les trottoirs, dans les descentes ni sur le sable.
2. Le véhicule doit être utilisé sur une surface plane.
3. Ne pas le surcharger le véhicule. Respecter les limites de poids : poids total maximum autorisé 35 kg.
4. Le chargement de la batterie doit être effectué par un adulte.
5. Un enfant ne peut utiliser ce véhicule que sous la surveillance d'un adulte responsable.
6. Ne pas charger le circuit du véhicule ni ses équipements électriques.
7. Ne pas utiliser dans l'eau ni dans d'autres liquides.
8. À l'approche d'un obstacle, ralentir, tourner dans une autre direction et utiliser ailleurs le véhicule.
9. Recharger la batterie lorsque le véhicule avance lentement pour éviter de réduire la durée de vie de la batterie.
10. Charger la batterie complètement avant de stocker le véhicule pendant de longues périodes, puis le recharger tous les 3 mois de manière à prolonger la durée de vie de la batterie.
11. Ne pas utiliser sous la pluie.
12. La batterie, le chargeur, les fils électriques, la prise, le boiter et les autres pièces doivent être vérifiés régulièrement afin de déceler la présence éventuelle de dommages. En cas de dommages, réparer avant l'utilisation.
13. Les transformateurs utilisés avec le jouet doivent faire l'objet de contrôles réguliers afin de déceler la présence de dommages au niveau des fils, des prises, du boîtier et des autres pièces. En cas de dommages, le jouet ne doit pas être utilisé avec ce transformateur tant que le problème n'est pas résolu.
14. Ce jouet ne convient pas aux enfants de moins de 3 ans en raison de sa vitesse élevée.
15. N'utiliser le jouet qu'avec le chargeur recommandé.
16. Le chargeur n'est pas un jouet.
17. Ne nettoyer qu'avec un chiffon humide.
18. S'assurer que les composants sont en bon état. Si ce n'est pas le cas, les réparer ou les remplacer.
19. Port d'équipement de protection requis.
20. Les piles épuisées doivent être retirées du jouet.
21. Les piles rechargeables doivent être retirées du jouet avant d'être chargées.
22. Déclaration de conformité: Ce produit est conforme aux exigences de la directive européenne 2014/53/EU. Vous pouvez demander la version complète de cette déclaration sur support@rollplay.com

ATTENTION :

Pour la sécurité de l'enfant, merci de respecter les points suivants :
1. Montage par un adulte uniquement.
2. Risque d'étouffement avec les petites pièces. Jouet inadapté aux enfants âgés de moins de 3 ans !
3. Les enfants ne doivent pas ouvrir la protection de la batterie.
4. Tenir les sacs en plastique hors de portée des enfants pour éviter les risques d'étouffement.
5. Présence d'un adulte indispensable à chaque instant.
6. Ce jouet ne convient pas aux enfants de moins de 3 ans en raison de sa vitesse maximum. L'utilisation de ce jouet sur des lieux publics peut entraîner des dangers supplémentaires.
7. Le véhicule doit être utilisé avec prudence car une certaine maîtrise est nécessaire pour éviter les chutes ou les collisions pouvant blesser l'utilisateur et d'autres personnes.
8. Les consignes d'utilisation doivent être transmises à l'enfant afin d'assurer un usage adapté du véhicule, notamment en matière de freinage.
9. Ne pas utiliser dans la rue. Assemblage uniquement par un adulte
10. Utiliser le véhicule sur une surface pavée et lisse, à distance des autres véhicules et utilisateurs de la route.
11. Eviter les obstacles, grilles de drainage et changements soudains de surface.
12. Eviter les rues et surfaces recouvertes d'eau, de sable, de gravier, de saletés, de résidus ou autres débris.
13. Par temps pluvieux, les performances du système de traction, freinage et de la visibilité pourront être réduites.
14. Ne pas utiliser pendant la nuit.
15. Eviter de rouler trop vite dans les descentes.
16. Respecter les piétons.
17. Vérifier et sécuriser toutes les fixations avant chaque utilisation. Ne pas laisser 2 enfants ou plus conduire ensemble le véhicule.
18. Ne pas utiliser le véhicule s'il est endommagé.
19. Remplacer immédiatement les pièces usées ou endommagées.

Instructions d'assemblage

1. Montage de la roue avant : (**Fig. 1**)
Insérer la rondelle épaisse et la roue avant dans l'essieu avant, puis insérer la rondelle plate. Bloquer la goupille d'assemblage dans le trou, puis installer le capot pour terminer le montage de la roue.

2. Montage de la roue arrière gauche : (**Fig. 2**)
Insérez la rondelle épaisse et la bielle d'orientation de la roue arrière dans l'axe de la roue arrière gauche, puis installez la roue arrière sur l'axe (le côté portant la protubérance orienté vers l'intérieur).
Veuillez noter que la protubérance doit s'encastrer dans la boîte de vitesses.
Placez ensuite l'enjoliveur et insérez la rondelle plate.
Verrouillez la goupille à pression dans le trou, puis couvrez la roue avec le capuchon de moyeu pour terminer l'assemblage de la roue.

3. Montage de la roue arrière droite : (**Fig. 3**)
Insérez la roue arrière et la rondelle épaissé dans l'essieu arrière droit (le côté avec la saillie doit être tourné vers l'intérieur).
Assurez-vous que la protubérance s'encastre dans la boîte de vitesses.
Insérez la goupille à pression dans le trou et placez l'enjoliveur sur la roue. Placez le capuchon de moyeu sur l'enjoliveur de roue pour terminer l'assemblage de la roue.

4. Montage du tableau de bord et du pare-brise : (**Fig. 4**)
Assemblez le pare-brise et le tableau de bord en suivant les étapes 1, 2, 3, 4 dans l'ordre indiqué sur l'image. D'abord, alignez le tableau de bord et le pare-brise.
Ensuite, faites passer le levier de la roue à travers le trou du tableau de bord. Troisièmement, intégrez le pare-brise et le tableau de bord à la carrosserie. Enfin, fixez le tableau de bord à la carrosserie à l'aide de vis.

5. Montage du volant : (**Fig. 5**)
Placer le volant dans la tige de direction et vérifier que le trou du volant est bien aligné à celui de la tige.
Si nécessaire, soulever légèrement le volant de manière à aligner le trou avec celui de la tige, et fixer avec la vis. Merci de ne pas endommager les touches sur le volant pendant le montage.

6. Montage des rétroviseurs arrière : (**Fig. 6**)
Insérer le rétroviseur arrière dans la fente du corps, appuyer dans le trou jusqu'à ce que vous entendiez un petit clic qui indiquera que le montage est réussi. Attention, les rétroviseurs droit et gauche sont différents.

7. Montage de la batterie : (**Fig. 7**)
Commencer par défaire les connecteurs de la batterie comme indiqué. Retirer la batterie de son emballage, installer-la dans la fente, monter la bande et fixer avec la vis. Enfin, raccorder le connecteur de la batterie avec celui du corps du véhicule.

8. Montage du siège : (**Fig. 8**)
Fixer le siège sur le compartiment des piles et tourner les deux vis du siège de manière à les bloquer.

9. Assemblage des piles sur le volant : (**Fig. 9**)
Fonctionne avec 2 piles AAA/LR03 1,5 V (non fournies). Ouvrir le compartiment des piles à l'aide d'un tournevis. Insérer les deux piles AAA/LR03 1,5V dans le compartiment des piles en respectant la polarité, puis repositionner le couvercle.
Si le son du volant devient peut clair ou lent, merci de remplacer les piles en suivant les étapes ci-dessus.

10. Utilisation de la pile de la télécommande : (**Fig. 10**)
Achetez une pile AAA 2*1.5V, ouvrez le couvercle des piles à l'aide du tournevis (non inclus). Placez les deux piles dans la cavité de la pile avec une polarité correcte. Et placez enfin le couvercle des piles.

MODE D'EMPLOI :

A. Marche avant et marche arrière (**Fig. A**)
Basculer l'interrupteur sur « I », déplacer le levier vers l'avant.
Le véhicule avancera et les phares avant s'allumeront lorsque vous appuierez sur la pédale de l'accélérateur. Le véhicule s'arrêtera lorsque vous relâcherez la pédale. Pour reculer, déplacer le levier en position de marche arrière, puis appuyer sur l'accélérateur.

B. Lumière du tableau de bord (**Fig. B**)
Les lumières du tableau de bord s'allumeront et s'éteindront lorsque l'interrupteur sera sur Marche (on) et Arrêt (off).

Fonctionnement du volant (**Fig. B**)
Le volant émet un son spécifique pour le démarrage et l'accélération.

C. Fonctionnement de la télécommande: (Fig.C)

1. Appuyez sur le bouton « Forward », le véhicule avance ; appuyez sur le bouton « Backward », le véhicule fait une marche arrière. La vitesse est à la hauteur de l'engrenage réglé par la télécommande.
2. Le bouton « Vitesse » est le bouton de commande de vitesse, il peut être réglé en trois vitesses. Appuyez sur le bouton pour choisir la vitesse correspondante. La LED affiche une vitesse synchrone, une pleine lumière lorsque la vitesse est la plus rapide, une lumière lorsqu'elle est la plus lente.
3. Appuyez sur le bouton « Gauche », le véhicule retourne à gauche ; appuyez sur le bouton « Droite », le véhicule retourne à droite.
4. Appuyez sur le bouton « Arrêter » pour arrêter le véhicule, tandis que la LED indique un débit. Ensuite, appuyez sur d'autres boutons de la télécommande, le véhicule reprend selon la fonction du bouton.
5. Le véhicule a un démarrage progressif et une fonction d'arrêt doux.
6. Lorsque la télécommande ne fonctionne pas pendant plus de 5S, elle doit entrer en mode veille prolongée (économie d'énergie)
7. Le véhicule s'arrêtera automatiquement au bout de 2 heures d'utilisation sans aucune intervention extérieure.

D. Télécommande à distance avec E-Car: (**Fig.D**)

Appuyez simultanément sur les boutons de commande avant, arrière et de vitesse. Les LED clignotants ont montré l'état dans le code. Maintenant, appuyez sur l'interrupteur, en 5 secondes le code automatique sera terminé et les voyants DEL sont rétablis à l'état normalement brillant. La récupération d'état sera automatiquement fermée sans fonctionnement pendant 5S. Si le code échoue, répétez l'action ci-dessus.

E. Batterie rechargeable: (Fig. E)

Assurez-vous que le véhicule est hors tension avant que le véhicule ne soit chargé. Lorsque la batterie est faible, veuillez la recharger. Pour la recharger, retirez le siège et débranchez le connecteur de batterie du châssis. Connectez la batterie et les connecteurs du chargeur, puis branchez l'alimentation dans une prise murale.

Fusible thermique:
Le véhicule a été équipé d'un fusible thermique pour protéger le circuit électrique. Si le véhicule se coupe pendant l'utilisation, le fusible se réinitialise automatiquement après quelques instants, ce qui permet à la voiture de fonctionner normalement.

CONSIGNES POUR LE CHARGEMENT :

1. Charger la batterie pendant 12 heures avant la première utilisation du véhicule.
2. Brancher le terminal de la batterie et du chargeur, puis brancher la prise du chargeur dans la prise électrique 117-250V AC.
3. Après 1 à 2 heures d'utilisation, merci de charger pendant 8 à 12 heures, sans dépasser toutefois 20 heures de chargement.
4. Si le véhicule se déplace moins vite que d'habitude, merci de recharger immédiatement pendant 8 à 12 heures.
5. Si vous n'avez pas utilisé le véhicule pendant un certain temps, merci de recharger complètement la batterie et de charger une fois tous les trois mois pour augmenter la durée de vie de la batterie.
6. Si le chargeur chauffe (inférieur à 71°C) pendant le chargement, c'est normal.
7. Le connecteur du chargeur ne doit pas être placé près de l'eau car il risquerait de court-circuiter.
8. Le véhicule ne doit être chargé qu'avec le chargeur fourni pour éviter d'endommager la voiture.
9. Seuls les adultes sont autorisés à charger la batterie.
10. Ne pas recharger les piles non rechargeables.
11. Il est recommandé d'utiliser seulement des piles de type similaire ou équivalent.
12. Les piles doivent être installées en respectant la bonne polarité.
13. Retirer les piles endommagées du véhicules.
14. Les terminaux électriques ne doivent pas être court-circuités.
15. Ne pas utiliser à la fois des piles neuves et usagées.
16. Lorsque la télécommande manque de puissance, changez les piles.

Entretien

1. Avant le montage, merci de vous assurer que vous disposez de toutes les pièces. S'il vous manque certaines pièces, veuillez nous contacter.
2. Après le montage, merci de vérifier toutes les pièces et de vous assurer que le véhicule fonctionne correctement..
3. Nettoyer avec soin le produit régulièrement et éviter d'endommager les pièces.
4. Pour la sécurité de votre enfant, merci de vérifier l'état et d'entretenir régulièrement le véhicule.

DE

Achtung!

MONTAGE- UND NUTZUNGSANLEITUNG:

Audi R8 Handelsmarken, Designpatente und Urheberrechte werden mit Genehmigung des Eigentümers AUDI AG verwendet.
- Vorwärts- und Rückwärtsgang.
- Multifunktionelles Lenkrad mit unterschiedlichen Soundeffekten.
- Mit Sicherheitsgurt ausgestattet.

Vielen Dank dass Sie unser Fahrzeug erworben haben. Wir wünschen Ihnen, dass Sie viele Jahre Freude daran haben werden.
Bitte lesen Sie die Gebrauchsanweisung vor Verwendung sorgfältig durch.

VORSICHT:

1. Fahrzeug nicht auf Straßen, Bürgersteigen, Abhängen oder Sand verwenden.
2. Fahrzeug auf ebener Fläche verwenden.
3. Fahrzeug nicht überladen. Bitte Gewichtsbeschränkungen beachten. Maximales Gesamtgewicht 35kg.
4. Batterien nur durch Erwachsene aufladen.
5. Kinder sollten nur unter Aufsicht eines verantwortlichen Erwachsenen mit diesem Fahrzeug fahren.
6. Nicht den Stromkreislauf des Fahrzeugs oder angeschlossene elektronische Gerätschaften aufladen.
7. Nicht im Wasser oder anderen Flüssigkeiten fahren.
8. Vor Hindernissen anhalten, umdrehen und das Fahrzeug woanders verwenden.
9. Bitte aufladen, wenn das Fahrzeug langsam fährt, da sich sonst die Lebensdauer der Batterie verringert.
10. Bitte die Batterie vor längerer Außerbetriebnahme vollständig aufladen. Alle 3 Monate erneut aufladen, um die Lebensdauer der Batterie zu verlängern.
11. Nicht im Regen fahren.
12. Batterie, Ladegerät, Kabel, Stecker, Gehäuse und andere Teile sollten regelmäßig auf Schäden überprüft werden.
13. Mit dem Spielzeug verwendete Trafos regelmäßig auf Schäden an Kabeln, Steckern, Gehäuse und anderen Teilen untersuchen. Im Schadensfall das Spielzeug solange nicht mit diesem Trafo verwenden, bis der Schaden behoben wurde.
14. Dieses Fahrzeug ist aufgrund seiner Maximalgeschwindigkeit für Kinder unter 3 Jahren nicht geeignet.
15. Das Fahrzeug darf nur mit dem empfohlenen Ladegerät verwendet werden.
16. Das Ladegerät ist kein Spielzeug.
17. Nur mit einem feuchten Tuch reinigen.
18. Teile auf ihren fehlerfreien Zustand überprüfen. Wenn sie fehlerhaft sind, reparieren oder ersetzen.
19. Utilizar equipo de protección.
20. Deben quitarse del juguete las baterías gastadas.
21. Las baterías recargables deberán retirarse del juguete antes de cargarlas.
22. Declaración de conformidad: Este producto cumple con los requisitos de la Directiva de la 2014/53/EU. Usted puede comprar la versión completa de esta declaración sobre support@rollplay.com

VORSICHT:

Beachten Sie bitte der Sicherheit Ihres Kindes zuliebe folgende Hinweise:
1. Darf nur von Erwachsenen zusammengebaut werden
2. Kleine Teile stellen eine Erstickungsgefahr dar; sie sind für Kinder unter drei Jahren nicht geeignet!
3. Das Batteriegehäuse darf nicht von Kindern geöffnet werden.
4. Plastiktüten von Kindern fernhalten, um Erstickung zu verhindern.
5. Nur unter Aufsicht Erwachsener verwenden.
6. Dieses Spielzeug ist aufgrund seiner Maximalgeschwindigkeit für Kinder unter drei Jahren nicht geeignet. Weitere Gefahren bestehen bei der Nutzung auf Privatgrundstücken.
7. Dieses Fahrzeug muss vorsichtig verwendet werden, da es Übung bedarf, um Stürze oder Zusammenstöße zu vermeiden, die den Benutzer oder andere verletzen könnten.
8. Dem Kind die richtige Verwendung des Spielzeugs und besonders die der Bremsen zeigen.
9. Nicht im Straßenverkehr verwenden. Muss von Erwachsenen zusammengebaut werden
10. Auf ebenen, gepflasterten Oberflächen und nicht in der Nähe von Fahrzeugen und anderen Verkehrsteilnehmern fahren.
11. Starke Bodenwellen, Gullys und plötzliche Oberflächenveränderungen meiden.
12. Mit Wasser, Sand, Schmutz, Kies, Blättern und anderem Unrat bedeckte Straßen und Oberflächen meiden.
13. Bei nassem Wetter kann die Bodenhaftung, Bremsfähigkeit und Sicht beeinträchtigt sein.
14. Nicht nachts fahren.
15. Überhöhte Geschwindigkeit beim Berg herunterfahren vermeiden.
16. Auf Fußgänger achten.
17. Vor jeder Fahrt alle Verschlüsse überprüfen und festziehen, es dürfen nicht zwei oder mehr Kinder gleichzeitig fahren.
18. Das Fahrzeug nicht benutzen, wenn es beschädigt ist.
19. Verschlissene oder beschädigte Teile sofort ersetzen.

Aufbauanleitung

1. Montage des Vorderrads: (**Abb. 1**)
Dicke Unterlegscheibe und Vorderrad in die Vorderachse einsetzen, danach die flache Unterlegscheibe einsetzen. Klickbolzen im Loch verankern und Radkappe zudecken, um die Radmontage zu beenden.

2. Montage des Hinterrads: (**Abb. 2**)
Setzen Sie die dicke Unterlegscheibe und die Lenkvorrichtung für das Hinterrad auf die linke Hinterradachse, setzen Sie nun das Hinterrad auf die Achse (achten Sie darauf, dass die herausstehende Seite dabei nach innen zeigt).
Vergewissern Sie sich, dass der herausstehende Teil in das Getriebe greift.
Bringen Sie dann die Radkappe an und setzen die Unterlegscheibe auf. Sichern Sie nun die gesamte Vorrichtung mithilfe des Splintes. Zum Abschluss bringen Sie die Nabenabdeckung in Position.

3. Montage des rechten Hinterrads: (**Abb. 3**)
Setzen Sie die dicke Unterlegscheibe und die Lenkvorrichtung f ü r das Hinterrad auf die linke Hinterradachse, setzen Sie nun das Hinterrad auf die Achse (achten Sie darauf, dass die herausstehende Seite dabei nach innen zeigt).
Vergewissern Sie sich, dass der herausstehende Teil in das Getriebe greift.
Bringen Sie dann die Radkappe an und setzen die Unterlegscheibe auf. Sichern Sie nun die gesamte Vorrichtung mithilfe des Splintes. Zum Abschluss bringen Sie die Nabenabdeckung in Position.

4. Montage des Armaturenbretts und der Windschutzscheibe: (**Abb. 4**)
Folgen Sie bei der Montage der Windschutzscheibe und des Armaturenbretts der Reihe nach den Schritten 1, 2, 3, 4 gemäß der Abbildung. Zunächst richten Sie die das Armaturenbrett auf die Windschutzscheibe aus.
Als Nächstes führen Sie den Lenkstockhebel durch das Loch im Armaturenbrett. Im dritten Schritt setzen Sie die zusammengebaute Windschutzscheibe und das Armaturenbrett in der Karosserie ein. Zuletzt befestigen Sie das Armaturenbrett mithilfe von Schrauben an der Karosserie.

5. Montage des Lenkrads: (**Abb. 5**)
Lenkrad auf die Lenkstange stecken, wobei Loch des Lenkrads genau über dem Loch der Lenkstange liegen muss.
Wenn nötig, Lenkrad leicht anheben, um Löcher genau übereinanderzulegen, und mit der Schraube fixieren. Knöpfe auf dem Lenkrad bei der Montage nicht beschädigen.

6. Montage der Rückspiegel: (**Abb. 6**)
Rückspiegel in den Schlitz einsetzen und hineindrücken, bis er einrastet. Bitte beachten Sie, dass der linke und rechte Spiegel unterschiedlich sind.

7. Montage der Batterie: (**Abb. 7**)
Zuerst den Batteriestecker wie beschrieben abmachen. Batterie aus der Verpackung entnehmen, in den Schlitz einsetzen, Streifen montieren und Schraube festziehen. Zum Schluss den Batteriestecker am Stecker am Gehäuse anschließen.

8. Montage des Sitzes: (**Abb. 8**)
Den Sitz über dem Batteriefach anbringen und die zwei Schrauben am Sitz festdrehen, um seine Position zu fixieren.

9. Montage der Lenkradbatterie: (**Abb. 9**)
Benötigt 2 x 1,5V AAA/LR03 Batterien (nicht enthalten), Batterieabdeckung mit einem Schraubenzieher öffnen. Die zwei Batterien ins Batteriefach legen, auf richtige Polung achten und Batterieabdeckung wieder schließen.
Wenn das Lenkrad verzerrte oder langsame Geräusche macht, bitte die Batterien nach der oben beschriebenen Methode auswechseln.

10. Die Batterieverwendung der Fernbedienung: (**Abb. 10**)
Kaufen Sie 2*1.5V AAA-Batterien, öffnen Sie die Batterienabdeckung mit einem Schraubenzieher (nicht enthalten). Legen Sie zwei Batterien mit korrekter Polarität in den Batterienhohlraum und schließen Sie die Batterienabdeckung dann.

BEDIENUNGSANLEITUNG:

A. Vorwärts und zurück (**Abb. A**)
Schalter auf „I" stellen und die Gangschaltung in die Vorwärtsposition bringen.
Das Auto fährt vorwärts und die Vorderscheinwerfer springen an, wenn das Gaspedal heruntergedrückt ist. Das Auto hält an, wenn das Pedal gelöst wird. Zum Rückwärtsfahren die Gangschaltung in die Rückwärtsposition bringen und das Gaspedal herunterdrücken.

B. Armaturenbrettbeleuchtung (**Abb. B**)
Die Armaturenbrettbeleuchtung schaltet sich an und aus, wenn der Stromschalter an- und ausgeschaltet wird.

C. Lenkradfunktion (**Abb. C**)
Das Lenkrad macht Geräusche beim Anlassen und Beschleunigen.

D. Verwendung der Fernbedienung: (Abb.D)
1. Pressen Sie den "Vorwärts"-Knopf und das Fahrzeug bewegt sich vorwärts; pressen Sie den "Rückwärts"-Knopf und das Fahrzeug bewegt sich rückwärts. Die Geschwindigkeit ist vom Gang abhängig, der mittels Fernbedienung gewählt wurde.
2. Der "Geschwindigkeits"-Knopf ist der Geschwindigkeitskontroll-knopf, drei Geschwindigkeiten können eingestellt werden. Pressen Sei den Schalter, um die entsprechende Geschwindigkeit zu wählen. Das LED zeigt die Geschwindigkeit synchron an, volles Licht bei der schnellsten, ein Licht bei der langsamsten.
3. Pressen Sie den "Links"-Knopf und das Fahrzeug bewegt sich nach links; pressen Sie den "Rechts"-Knopf und das Fahrzeug bewegt sich nach rechts.
4. Pressen Sie den "Stopp"-Knopf, um das Fahrzeug zu stoppen, während das LED ein Flow anzeigt. Pressen Sie dann die andere Knöpfe auf der Fernbedienung, das Fahrzeug wiederholt gemäß der Knopffunktion.
5. Das Fahrzeug hat eine Soft-Start- und eine Soft-Stopp-Funktion.
6. Wenn die Fernbedienung für mehr als 5S nicht benützt wird, sollte sie in den Ruhezustand (Stromsparmodus) gehen,
7. Das Fahrzeug wird automatisch herunterfahren, wenn es für 10 Stunden nicht verwendet wird.

E. Code-Fernbedienung mit E-Car: (Abb. E)
Pressen Sie die Vorwärts, Rückwärst und Geschwindigkeitskon-trolknöpfe zur gleichen Zeit. Blinkende LED-Lichter zeigen den Status in den Code. Pressen Sie nun den Netzschalter in 5 Sekunden, ein automatischer Code wird abgeschlossen und LED-Lichter werden wieder in dem normal-hellen Status zurückgesetzt. Status-Wiederherstellung wird bei Nichtverwend-ung von 5S automatisch geschlossen. Wenn der Code fehlschlägt, wiederholen Sie bitte die obere Aktion.

F. Batterie-Aufladen: (Abb. F)
Stellen Sie sicher, dass das Fahrzeug ausgeschaltet ist, bevor Sie es aufladen. Wenn die Batterie schwach ist, laden Sie sie bitte auf. Um aufzuladen, entfernen Sie bitte den Sitz und entfernen Sei den Batterienstecker von dem Chassis. Verbinden Sie die Batterie und den Ladegerät-Anschluss, stecken Sie dann die Stromversorgung in eine Steckdose.

Thermosicherung:
Das Fahrzeug wurde mit einer Thermosicherung ausgestattet, um den Stromkreis zu schützen. Wenn das Fahrzeug während der Verwendung aussteigt, wird die Sicherung automatisch Zurücksetzen, so dass das Fahrzeug wieder normal funktioniert.

HINWEISE ZUM AUFLADEN :
1. Batterie vor der ersten Verwendung dieses Fahrzeugs 12 Stunden lang aufladen.
2. Batterie und Ladegerät miteinander verbinden und das Ladegerät in eine 117-250V AC Steckdose stecken.
3. Nach 1-2 Stunden Nutzungsdauer 8-12 Stunden, maximal aber 20 Stunden, aufladen.
4. Bewegt sich das Fahrzeug langsamer als gewohnt, bitte sofort 8-12 Stunden lang aufladen.
5. Haben Sie das Fahrzeug längere Zeit nicht benutzt, laden sie die Batterie bitte alle 3 Monate vollständig auf, um die Lebensdauer der Batterie zu verlängern.
6. Das Ladegerät kann sich beim Aufladen bis auf 71°C aufheizen.
7. Der Ladegerätstecker darf nicht in die Nähe von Wasser gelangen, da es sonst einen Kurzschluss gibt.
8. Um Schäden am Auto zu vermeiden, darf das Auto nur mit dem mitgelieferten Ladegerät aufgeladen werden.
9. Batterie darf nur von Erwachsenen aufgeladen werden.
10. Nicht-aufladbare Batterien dürfen nicht aufgeladen werden.
11. Nur Batterien desselben oder gleichwertigen Typs wie empfohlen verwenden.
12. Batterien richtig herum einlegen.
13. Beschädigte Batterien müssen aus dem Auto entfernt werden.
14. Die Stromanschlüsse dürfen nicht kurzgeschlossen werden.
15. Keine alten und neuen Batterien gleichzeitig verwenden.
16. Wenn die Fernbedienung nicht genug Strom hat, wechseln Sie bitte die Batterien aus.

Pflege

1. Vergewissern Sie sich vor der Montage, ob Sie alle Teile haben. Wenn ein Teil fehlt, kontaktieren Sie uns bitte.
2. Überprüfen Sie alle Teile nach der Montage und vergewissern Sie sich, dass das Fahrzeug ordnungsgemäß funktioniert.
3. Reinigen Sie das Produkt gelegentlich sorgfältig und beschädigen Sie die Teile nicht.
4. Bitte überprüfen und warten Sie das Auto der Sicherheit Ihres Kindes zuliebe regelmäßig.

ES

¡Atención!

MANUAL DE MONTAJE Y USO:
Las marcas, patentes de diseño y derechos de autor de Audi R8 se utilizan con la aprobación del propietario, AUDI AG.
- Marchas adelante y atrás.
- Volante multifuncional con diferentes efectos de sonido.
- Equipado con cinturón de seguridad.

Gracias por comprar nuestro vehículo, esperamos que el conductor lo disfrute durante mucho tiempo.
Antes de utilizarlo lea atentamente el manual de instrucciones.

ADVERTENCIAS:
1. El vehículo no se debe utilizar en carreteras, calzadas, pendientes o arena.
2. El vehículo se debe utilizar sobre una superficie plana.
3. No cargar el vehículo en exceso. Debe tener en cuenta las restricciones de peso: Peso total máximo: 35kg.
4. La batería debe ser cargada por un adulto.
5. Los niños que utilicen este vehículo deben estar supervisados en todo momento por un adulto responsable.
6. No cargar el circuito del vehículo o su equipo eléctrico.
7. No conducir en el agua u otros líquidos.
8. Detenga el vehículo si se aproxima a un obstáculo, dé la vuelta y utilice el vehículo en otra zona.
9. Cargar cuando el vehículo comienza a moverse más despacio o la vida útil de la batería se reducirá.
10. Cargar la batería completamente antes de almacenarla por un largo periodo de tiempo; después, recargar cada tres meses para prolongar su vida útil.
11. No conducir bajo la lluvia.
12. La batería, el cargador, los cables, el enchufe, la carcasa y otras partes deben revisarse de forma periódica para identificar cualquier daño y, si lo tienen, deberán repararse antes de usarlos.
13. Se deben examinar con regularidad los transformadores que se utilizan con el juguete para detectar daños en el cable eléctrico, el enchufe, la caja o en otras partes y, en su caso, no se debe usar el juguete con este transformador hasta que no se haya reparado el daño en cuestión.
14. Este vehículo no es apto para niños menores de 3 años debido a su velocidad máxima.
15. El vehículo solo debe utilizarse con el cargador recomendado.
16. El cargador no es un juguete.
17. Limpiar con un paño húmedo.
18. Revisar que los componentes están en buen estado; si no es así, reparar o sustituirlos.
19. Utilizar equipo de protección.
20. Deben quitarse del juguete las baterías gastadas.
21. Las baterías recargables deberán retirarse del juguete antes de cargarlas.
22. Declaración de conformidad: Este producto cumple con los requisitos de la Directiva de la 2014/53/EU. Usted puede comprar la versión completa de esta declaración sobre support@rollplay.com

ADVERTENCIA:
Para la seguridad del niño, preste atención a lo siguiente:
1. El montaje lo deberá realizar un adulto.
2. Las piezas pequeñas pueden suponer un riesgo de asfixia; no son adecuadas para niños menores de 3 años.
3. Los niños no deben abrir la protección de la batería.
4. Mantener las bolsas de plástico fuera del alcance de los niños para evitar que puedan asfixiarse con ellas.
5. Se requiere la supervisión de un adulto en todo momento.
6. Este vehículo no es apto para niños menores de 3 años debido a su velocidad máxima; existen riesgos adicionales por el uso del juguete en zonas distintas a las áreas privadas.
7. El vehículo debe ser utilizado con precaución ya que requiere habilidad para evitar caídas o colisiones que pueden causar lesiones al usuario o a terceros.
8. El niño debe recibir instrucciones sobre el uso adecuado del vehículo, en especial sobre el sistema de frenado.
9. No utilizar entre el tráfico. El montaje lo deberá realizar un adulto 10. Conducir sobre superficies lisas y pavimentadas, lejos de coches y otros usuarios de la carretera.
11. Evitar golpes fuertes, rejillas de drenaje y cambios abruptos en la superficie.
12. Evitar carreteras y superficies con agua, arena, gravilla, tierra, hojas y otro tipo de escombros.
13. La lluvia puede afectar la tracción, el frenado y la visibilidad.
14. No conducir de noche.
15. Evitar las velocidades excesivas que se producen en las pendientes.
16. Estar alerta a los peatones.
17. Verificar y abrochar todos los cinturones de seguridad antes de cada uso; no permitir que 2 o más niños utilicen el vehículo al mismo tiempo.
18. No utilizar el vehículo si presenta algún daño.
19. Sustituir las piezas gastadas o rotas inmediatamente.

Instrucciones de montaje

1. Montar la rueda delantera: (**Fig. 1**)
Introducir la arandela gruesa y la rueda delantera en el eje frontal, después introducir la arandela plana. Bloquear el gancho en el orificio y después cubrir el embellecedor para completar el montaje de la rueda.

2. Montaje de la rueda trasera izquierda: (**Fig. 2**)
Insertar la arandela gruesa y la varilla de orientación de la rueda trasera en el eje de la rueda trasera izquierda. Insertar después la rueda trasera en el eje (el lado que sobresale hacia dentro).
El lado que sobresale debe engancharse con la caja de cambios.
Cubrir el tapacubos e insertar la arandela plana.
Asegurar el gancho en el agujero y tapar la rueda finalmente con el tapacubos.

3. Montaje de la rueda trasera derecha:(**Fig. 3**)
Insertar la rueda trasera y la arandela gruesa en el eje trasero derecho (el lado que sobresale hacia dentro).
El lado que sobresale debe engancharse con la caja de cambios.
Insertar el gancho en el agujero e introducir el embellecedor en la rueda. Ajustar el tapacubos en el embellecedor para completar el montaje.

4. Montaje del salpicadero y el parabrisas: (**Fig. 4**)
Montar el parabrisas y el salpicadero siguiendo los pasos 1, 2, 3 y 4 del plano. En primer lugar, alinear el parabrisas con el salpicadero. Después, pasar la palanca de la rueda a través del agujero del salpicadero. A continuación, integrar el parabrisas y el salpicadero en la carrocería. Por último, fijar el salpicadero y la carrocería con tornillos.

5. Montaje del volante: (**Fig. 5**)
Insertar el volante en el poste de dirección asegurándose de alinear el orificio del volante con el orificio del poste.
Si es necesario, elevar el volante ligeramente para alinear el orificio con el orificio del poste y ajustar con el tornillo. No dañar los botones del volante durante el montaje.

6. Montaje de los retrovisores: (**Fig. 6**)
Introducir el retrovisor en la ranura de la carrocería, empujarlo en la ranura hasta que se oiga un chasquido para completar el montaje.
El espejo de la derecha es distinto al de la izquierda.

7. Montaje de la batería: (**Fig. 7**)
Primero, debe soltar el conector de la batería como se muestra. Sacar la batería de la caja y colocar en la ranura, colocar la tira y fijar el tornillo. Finalmente, empalmar el conector de la batería con el conector de la carrocería.

8. Montaje del asiento: (**Fig. 8**)
Fijar el asiento sobre el compartimento de la batería y girar los dos tornillos del asiento a la posición de bloqueo.

9. Montaje de la pila del volante: (**Fig. 9**)
Necesita 2 pilas de 1,5V AAA/LR03 (no incluidas); abrir la tapa de la pilas utilizando un destornillador. Colocar las dos pilas con la polaridad correcta en el compartimento de las pilas y vuelva a colocar la tapa. Si el sonido del volante se distorsiona o es lento, cambiar las pilas siguiendo el procedimiento anterior.

10. Pilas del radiocontrol: (**Fig. 10**)
Comprar dos pilas de 1,5 V AAA, abrir la cubierta de las pilas con un destornillador (no incluido). Colocar las dos pilas en el compartimento con la polaridad correcta y volver a colocar la tapa.

INSTRUCCIONES DE FUNCIONAMIENTO:

A. Adelante y atrás (**Fig. A**)
Colocar el interruptor en posición "I", mover la palanca de cambios a la posición "hacia delante".
El coche se moverá hacia delante y los faros frontales se encenderán cuando se pise el pedal del acelerador.
El coche se parará cuando se suelte el pedal. Para conducir marcha atrás, mover la palanca de cambios a la posición de marcha atrás, después pisar el acelerador.

B. La luz del salpicadero (**Fig. B**)
Las luces del salpicadero se encenderán y se apagarán cuando el interruptor se encienda o se apague.

C. Función del volante (**Fig. C**)
El volante emite el sonido de arranque y aceleración.

D. Funcionamiento del radiocontrol: (**Fig. D**)
1. Pulsar el botón «Adelante» para que el vehículo se mueva hacia delante; pulsar el botón «Atrás» para que el vehículo se mueva hacia atrás. La velocidad será la establecida en el radiocontrol.
2. El botón «Velocidad» es el botón de control de velocidad. Se pueden usar tres velocidades. Pulsar el interruptor para elegir la velocidad correspondiente. La luz LED muestra la velocidad de forma sincrónica; todas las luces a máxima velocidad y una luz en la velocidad más lenta.
3. Pulsar el botón «Izquierda» para que el vehículo se mueva hacia la izquierda; pulsar el botón «Derecha» para que el vehículo se mueva hacia la derecha.
4. Pulsar el botón «Parar» para detener el vehículo y el LED se pondrá intermitente. Después pulsar otros botones en el radiocontrol para que el vehículo se vuelva a poner en marcha según la función del botón.
5. El vehículo tiene funciones de arranque y parada suaves.
6. Si no se usa el radiocontrol durante más de 5 s, entrará en modo hibernación (ahorro de energía).
7. El vehículo se apaga automáticamente si no se usa durante diez horas.

E. Código del E-Car con el radiocontrol: (**Fig. E**)
Pulsar los botones adelante, atrás y control de velocidad, al mismo tiempo. Las luces LED parpadean e indican el estado de código. Ahora pulsar el interruptor de encendido durante 5 segundos. El código automático se completará y las luces LED volverán a su estado de brillo normal. La recuperación de estado se cierra automáticamente pasados 5 s sin uso. Si el código falla, rogamos repetir los pasos anteriores.

F. Recarga de pilas (**Fig. F**)
Asegurar que el vehículo está apagado antes de cargarlo. Cuando la batería esté casi agotada, recargarla. Para cargarla, quitar el asiento y desconectar el conector de la batería del chasis. Conectar la batería y los conectores del cargador y luego enchufar a una toma de pared.

Termofusible:
El vehículo incluye un termofusible que protege el circuito eléctrico. Si se interrumpe la alimentación eléctrica del vehículo mientras se usa, el fusible se reinicia automáticamente pasados unos momentos, lo que permite al coche volver a funcionar con normalidad.

OBSERVACIONES SOBRE CÓMO CARGAR:

1. Cargar la batería durante 12 horas antes de usar el vehículo por primera vez.
2. Conectar el terminal de la batería al cargador y después enchufar el cargador a la toma de corriente de 117—250 V CA.
3. Después de 1 ó 2 horas de uso cargar de 8 a 12 horas pero no exceder el máximo de 20 horas cargando.
4. Si el vehículo se mueve más despacio de lo normal, recargarlo inmediatamente entre 8 y 12 horas.
5. Si no ha utilizado el vehículo durante un largo periodo de tiempo cargue por completo la batería y recárguela una vez cada 3 meses para alargar su vida útil.
6. Es normal que el cargador se caliente (por debajo de 71 ºC) mientras se está cargando la batería.
7. El conector del cargador no debe entrar en contacto con el agua o sufrirá un corto circuito.
8. El vehículo solo debe cargarse con el cargador incluido o podría dañarse.
9. Solo los adultos deben cargar la batería.
10. Las pilas no recargables no se deben recargar.
11. Sólo se deberán utilizar pilas del mismo tipo o de un tipo equivalente al recomendado.
12. Las pilas deben colocarse con cada polo donde corresponda.
13. Las pilas dañadas deben ser retiradas del coche.
14. Los terminales de suministro no deben entrar en cortocircuito.
15. No mezclar pilas nuevas y usadas.
16. Cuando le falte corriente al radiocontrol, cambiar las pilas.

Cuidado

1. Antes de proceder con el montaje, compruebe que tiene todas las piezas. Si falta alguna, póngase en contacto con nosotros.
2. Una vez montado, revise todas las piezas y asegúrese de que el vehículo funciona adecuadamente.
3. Limpie con cuidado el producto de vez en cuando y no destruya ninguna pieza.
4. Para proteger al niño, inspeccione y realice tareas de mantenimiento en el coche periódicamente.

PT

Atenção!

MANUAL DE MONTAGEM E UTILIZAÇÃO:

As marcas registadas, patentes de design e direitos de autor respeitantes ao Audi R8 são utilizados com a aprovação do respetivo proprietário, a AUDI AG.
- Mudanças para marcha à frente e marcha atrás.
- Volante multifunções com diferentes efeitos sonoros.
- Equipado com cinto de segurança.

Obrigado por comprar este veículo. Esperamos que proporcione muitos momentos de prazer por longos anos.
Leia atentamente o manual de instruções antes de usar o veículo.

ADVERTÊNCIAS:

1. O veículo não deverá ser utilizado em estradas, pavimentos, inclinações ou areia.
2. O veículo deve ser utilizado numa superfície plana.
3. Não sobrecarregar o veículo. Ter atenção às restrições de peso: peso máximo total de 35 kg.
4. O carregamento da bateria deverá ser efetuado por um adulto.
5. As crianças que utilizem este veículo devem ser sempre vigiadas por um adulto.
6. Não carregar o circuito do veículo ou o respetivo equipamento elétrico.
7. Não utilizar dentro de água ou de outros líquidos.
8. Parar quando se aproximar de um obstáculo, virar e utilizar o veículo noutro local.
9. Carregar o veículo quando este começar a andar mais lentamente; caso contrário, a vida útil da bateria diminuirá.
10. Carregar totalmente a bateria antes de guardar o veículo durante um longo período de tempo e, em seguida, recarregá-la a cada 3 meses para prolongar a sua vida útil.
11. Não utilizar à chuva.
12. A bateria, carregador, cabo elétrico, tomada, caixa e outras peças deverão ser periodicamente verificadas relativamente a danos; se forem encontrados danos, repará-los antes da utilização.
13. Os transformadores utilizados com o brinquedo têm de ser regularmente examinados relativamente a danos no cabo, tomada, caixa e outras peças; no caso de danos, o brinquedo não deverá ser utilizado com este transformador até os danos terem sido reparados.
14. Este veículo não deverá ser utilizado por crianças com menos de 3 anos, devido à sua velocidade máxima.
15. O veículo apenas pode ser utilizado com o carregador recomendado.
16. O carregador não é um brinquedo.
17. Limpar apenas com um pano húmido.
18. Verificar se os componentes se encontram em boas condições; caso contrário, repará-los ou substituí-los.
19. Deverá ser utilizado equipamento de proteção.
20. Baterias esgotadas devem ser removidas do brinquedo.
21. Baterias recarregáveis devem ser removidas do brinquedo antes de serem carregadas.
22. Declaração de Conformidade: Este produto está em conformidade com os requisitos da directiva da UE 2014/53/EU. Você pode comprar a versão completa deste declaração sobre support@rollplay.com

AVISO:

Para a segurança da criança, ter atenção a:
1. A montagem deve ser efetuada apenas por um adulto.
2. As peças pequenas constituem risco de asfixia; não são adequadas para crianças com menos de 3 anos!
3. As crianças não podem abrir a proteção de segurança da bateria.
4. Manter os sacos de plástico longe das crianças para evitar a asfixia.
5. É necessária a supervisão permanente de um adulto.
6. Este veículo não é adequado para crianças com menos de 3 anos, devido à sua velocidade máxima; existem perigos adicionais de utilização do brinquedo em áreas que não sejam privadas.
7. O veículo deverá ser utilizado com cuidado, uma vez que é necessária alguma habilidade para evitar quedas ou colisões que podem causar lesões no utilizador e em terceiros.
8. A criança tem de ser informada sobre a utilização adequada do brinquedo, nomeadamente sobre a utilização do sistema de travagem.
9. Não utilizar no trânsito. A montagem deverá ser efetuada por um adulto.
10. Utilizar em superfícies planas, pavimentadas, longe de veículos e de outros utilizadores da estrada.
11. Evitar cantos afiados, valetas e alterações bruscas de superfície.
12. Evitar ruas e superfícies com água, areia, gravilha, sujidade, folhas e outros detritos.
13. O tempo húmido pode afetar a tração, travagem e visibilidade.
14. Não utilizar durante a noite.
15. Evitar a velocidade excessiva associada à utilização em descidas.
16. Ter atenção aos peões.
17. Verificar e apertar todos os fechos antes de cada utilização; não permitir que 2 ou mais crianças utilizem o veículo em simultâneo.
18. Não utilizar o veículo, se este apresentar danos.
19. Substituir imediatamente as peças desgastadas ou danificadas.

Instruções para a montagem

1. Montar a roda dianteira: (**Fig. 1**)
Inserir a anilha grossa e a roda dianteira no eixo dianteiro e, depois, inserir a anilha plana. Fixar o pino no orifício e, depois, aplicar o tampão da roda para concluir a montagem da roda.

2. Monte a roda esquerda traseira: (**Fig. 2**)
Introduza a anilha grossa e a vareta de orientação da roda traseira no eixo da roda esquerda traseira; em seguida introduza a roda traseira no eixo (o lado com a saliência voltado na direção do interior).
Por favor note que a saliência deverá ficar encaixada com a caixa de velocidades.
Em seguida tape o tampão da roda e introduza a anilha plana.
Fixe a golpilha no orifício, e finalmente, em seguida tape a roda com o tampão para completar a montagem da roda.

3. Monte a roda direita traseira: (**Fig. 3**)
Introduza a roda traseira e a anilha grossa no eixo direito traseiro (o lado com a saliência deverá estar voltado na direção do interior).
Por favor assegure-se que a saliência fica encaixada com a caixa de velocidades.
Introduza a golpilha no orifício e introduza o tampão da roda na roda. Fixe a tampa no tampão da roda para completar a montagem da roda.

4. Montar o tablier e o para-brisas: (**Fig. 4**)
Monte o para-brisas e o painel de instrumentos em sequência de acordo com os passos 1, 2, 3, 4, tal como indicado no mapa de esboço. Em primeiro lugar, alinhe o para-brisas do painel de instrumentos.
Em segundo lugar, passe a alavanca da roda através do orifício no painel de instrumentos. Em terceiro lugar, coloque na estrutura do veículo o para-brisas e o painel de instrumentos montados. Por fim, fixe o painel de instrumentos e a estrutura do carro com parafusos.

5. Montar o volante: (**Fig. 5**)
Inserir o volante na barra de direção, garantindo que o orifício do volante fica alinhado com o orifício da barra.
Se necessário, elevar ligeiramente o volante para alinhar o orifício com o orifício da barra e, depois, aplicar o parafuso. Não danificar os botões no volante durante a montagem.

6. Montar os espelhos retrovisores: (**Fig. 6**)
Inserir o espelho retrovisor na ranhura existente no quadro e pressionar até ouvir um som de encaixe, para concluir a montagem.
É importante ter em atenção que o espelho retrovisor esquerdo e o espelho retrovisor direito são diferentes.

7. Montar a bateria: (**Fig. 7**)
Primeiro, soltar o conetor da bateria conforme indicado. Retirar a bateria da embalagem e colocá-la na ranhura, montar a faixa e fixar o parafuso. Por último, ligar o conetor da bateria ao conetor do quadro.

8. Montar o banco: (**Fig. 8**)
Fixar o banco sobre o compartimento da bateria e rodar os dois parafusos do banco para o fixar.

9. Montar as pilhas do volante: (**Fig. 9**)
São necessárias 2 pilhas AAA/LR03 de 1,5 V (não incluídas). Abrir a tampa do compartimento das pilhas com uma chave de fendas.
Inserir as duas pilhas no orifício respetivo com a polaridade correta e voltar a colocar a tampa do compartimento.
Se o som do volante se tornar distorcido ou lento, trocar as pilhas seguindo o procedimento atrás descrito.

10. O Uso de Bateria do Controle Remoto: (**Fig. 10**)
Compre baterias 2*1.5V AAA, abra a tampa da bateria com a chave de fendas (não inclusa). Coloque as duas baterias na cavidade de bateria com a polaridade correta e feche a tampa da bateria por ultimo.

INSTRUÇÕES DE UTILIZAÇÃO

A. Marcha à frente e marcha atrás (**Fig. A**)
Rodar o botão para "I" e mover a alavanca das mudanças para a posição de marcha à frente.
O carro avança e as luzes dianteiras acendem-se quando se carrega no acelerador. O carro para quando se tira o pé do acelerador.
Para fazer marcha atrás, mover a alavanca das mudanças para a posição de marcha atrás e, depois, carregar no acelerador.

B. Iluminação do tablier (**Fig. B**)
As luzes do tablier acendem-se e apagam-se quando se liga e desliga o interruptor.

C. Funcionamento do volante (**Fig. C**)
O volante tem o som de arranque e aceleração.

D. Operação do Controle Remoto: (**Fig. D**)
1. Pressione o botão "Em frente", o veículo se move para a frente; pressione o botão "Reverso", o veículo vai para trás. A velocidade depende da marcha seleccionada pelo controle remoto.
2. O botão "Velocidade" é o botão de controle de velocidade, três velocidades podem ser definidas. Pressione o interruptor para escolher a velocidade correspondente. LED mostra a velocidade de maneira sincronizada, luz inteira quando na mais rápida, uma luz quando na mais lenta.
3. Pressione o botão "Esquerda", o veículo vira para a esquerda; pressione o botão "Direita", o veículo vira para a direita.
4. Pressione o botão "Parar" para parar o veículo, enquanto o LED mostra um Fluxo. Então pressione outros botões no controle remoto, o veículo repete de acordo com a função do butão.
5. O veículo tem função de início suave e parada suave.
6. Quando o controle remoto não estiver em operação por mais de 5s, entrará em modo de hibernação (economia de energia),
7. O veículo irá desligar automaticamente se estiver sem uso por dez horas.

E. Código para Controle Remoto com E-Carro: (**Fig. E**)
Pressione botões para frente, para trás e de controle de velocidade ao mesmo tempo. Luzes LED piscam para mostrar o código. Agora pressione o interruptor de potência em 5 segundos, o código automático será completado e luzes LED serão restauradas ao estado de brilho normal. Estado de recuperaçãoserá automaticamente encerrado sem uso por 5s. Se o código não funcionar, favor repetir a ação acima.

F. Recarregamento da bateria: (**Fig. F**)
Tenha a certeza de que o veículo está desligado antes do veículo ser carregado. Quando a bateria estiver carregada favor recarregue. Para carregar favor remova o assento e desconecte o conector da bateria do chassi. Conecte a bateria e os conectores do carregador, então conecte a fonte de energia na tomada.

Fusível térmico:
O veículo foi equipado com um fusível térmico para proteger o circuito elétrico. Se o veículo parar durante o uso, o fusível irá reiniciar automaticamente após alguns momentos, permitindo o carro funcionar de novo normalmente.

NOTAS SOBRE CARREGAMENTO:
1. Carregar a bateria durante 12 horas antes de utilizar este veículo pela primeira vez.
2. Ligar o terminal da bateria e o carregador e, em seguida, inserir o carregador numa tomada de 100-240 V CA.
3. Após 1-2 horas de utilização, carregar durante 8-12 horas, mas não exceder as 20 horas de carregamento.
4. Se o veículo se deslocar mais lentamente do que o habitual, recarregá-lo imediatamente durante 8-12 horas.
5. Se o veículo não tiver sido utilizado durante algum tempo, carregar a bateria totalmente e carregar uma vez de 3 em 3 meses para aumentar o tempo de vida da bateria.
6. Se o carregador estiver quente (abaixo de 71 ºC) durante o carregamento, é normal.
7. O conetor do carregador não deverá ser colocado próximo de água, sob risco de sofrer um curto-circuito.
8. O carro apenas deverá ser carregado com o carregador fornecido, caso contrário poderá ficar danificado.
9. Apenas adultos deverão proceder ao carregamento da bateria.
10. As pilhas não recarregáveis não deverão ser recarregadas.
11. Apenas devem ser utilizadas pilhas do tipo recomendado ou de tipo equivalente.
12. Assegurar que as pilhas são inseridas com a polaridade correta.
13. Baterias danificadas deverão ser removidas do carro.
14. Os terminais de alimentação não deverão ser alvo de curto-circuito.
15. Não misturar pilhas velhas com pilhas novas.
16. Quando o controle remoto não estiver com potência, favor mude as baterias.

Cuidado

1. Antes da montagem, confirmar que estão disponíveis todas as peças e, se faltar alguma peça, entrar em contacto connosco.
2. Após a montagem, verificar todas as peças e assegurar que o veículo funciona corretamente.
3. Limpar o produto com cuidado ocasionalmente, tendo atenção para não destruir nenhuma peça.
4. Para assegurar a segurança das crianças, verificar e efetuar a manutenção do veículo periodicamente.

IT

Attenzione!

MANUALE DI USO E MONTAGGIO:
Marchi, brevetti di progettazione e diritti registrati di Audi R8 sono utilizzati con l'approvazione del proprietario degli stessi, AUDI AG.
- Marcia avanti e indietro
- Volante multifunzione con una varietà di effetti sonori.
- Cintura di sicurezza in dotazione.

Grazie per avere acquistato il nostro veicolo ci auguriamo che il possessore possa usarlo con piacere per molti anni a venire.
Leggere le istruzioni attentamente prima di utilizzare il prodotto.

ATTENZIONE:
1. Non utilizzare il veicolo su strade, marciapiedi, pendii o sabbia.
2. Utilizzare il veicolo su una superficie piana.
3. Non sovraccaricare il veicolo. Prendere nota delle restrizioni di peso: Peso totale massimo: 35 kg.
4. La ricarica della batteria deve essere effettuata da un adulto.
5. I bambini che utilizzano il veicolo devono essere costantemente controllati da un adulto responsabile.
6. Non ricaricare il circuito del veicolo o l'apparecchiatura elettrica connessa.
7. Non usare nell'acqua o in altri liquidi.
8. Se ci si avvicina a un blocco, fermare il veicolo, girarsi e utilizzarlo in un luogo differente.
9. Per evitare di ridurre la durata della batteria, caricarla quando il veicolo comincia a muoversi lentamente.
10. Prima di riporre la batteria per lunghi periodi di tempo, caricarla completamente, ricaricandola ogni 3 mesi per prolungarne la durata.
11. Non usare sotto la pioggia.
12. Controllare periodicamente che batteria, caricabatteria, fili elettrici, spina, chiusura e altre parti non siano danneggiati. Nel caso si riscontrassero parti danneggiate, interrompere l'utilizzo finché non vengono riparate.
13. I trasformatori usati nel giocattolo devono essere controllati regolarmente per verificare l'eventuale presenza di danni nel filo, nella spina, nella chiusura e in altre parti. In presenza di guasti, non utilizzare il giocattolo con questo trasformatore finché non viene riparato.
14. Questo giocattolo non è adatto ai bambini di età inferiore ai 3 anni a causa dell'alta velocità raggiungibile.
15. Usare il giocattolo solo con il caricabatteria consigliato.
16. Il caricabatteria non è un giocattolo.
17. Pulire solo con un panno umido.
18. Controllare che i componenti siano in buone condizioni e, in caso negativo, ripararli o sostituirli.
19. È necessario indossare dispositivi protettivi.
20. Le batterie scariche vanno rimosse dal giocattolo
21. Le batterie ricaricabili vanno rimosse dal giocattolo prima di essere caricate.
22. Dichiarazione di conformità: Questo prodotto è conforme ai requisiti della Direttiva UE 2014/53/EU. È possibile acquistare la versione completa di questa dichiarazione su support@rollplay.com

AVVERTENZA:
Per la sicurezza del bambino prestare attenzione a quanto segue:
1. Il montaggio deve essere effettuato unicamente da un adulto.
2. Le piccole parti rappresentano un pericolo di soffocamento; non sono adatte a bambini di età inferiore ai 3 anni!
3. I bambini non devono aprire la protezione delle batterie.
4. Conservare gli involucri in plastica lontano dai bambini per evitare il soffocamento.
5. È necessaria in ogni momento la supervisione di un adulto.
6. Questo veicolo non è adatto a bambini di età inferiore ai 3 anni a causa della velocità massima raggiungibile; esistono rischi ulteriori legati all'uso del giocattolo in aree diverse dalla proprietà privata.
7. Il veicolo deve essere usato con cautela dal momento che è necessaria una certa destrezza per evitare di cadere o di scontrarsi, causando così lesioni all'utente e a terzi.
8. Occorre istruire il bambino sull'uso corretto del veicolo, in particolare sull'uso del sistema frenante.
9. Da non usare nel traffico. Il montaggio deve essere effettuato da un adulto.
10. Guidare il veicolo su superfici lisce e asfaltate, lontano da altri veicoli e utenti della strada.
11. Evitare dossi particolarmente accentuati, tombini e cambi improvvisi nel tipo di superficie.
12. Evitare strade e superfici ricoperte di acqua, sabbia, ghiaia, sporco, foglie e altri detriti.
13. La pioggia può ridurre la traduzione, la capacità frenante e la visibilità.
14. Non guidare di notte.
15. Evitare una velocità eccessiva quando si percorrono sentieri scoscesi.
16. Prestare attenzione ai pedoni.
17. Controllare e fissare tutti i dispositivi di fissaggio prima di ogni utilizzo, non consentire a 2 o più bambini di salire sul veicolo contemporaneamente.
18. Non utilizzare il veicolo se è danneggiato.
19. Sostituire immediatamente eventuali parti usurate o rotte.

Istruzioni per il montaggio

1. Montaggio della ruota anteriore: (**Fig. 1**)
Inserire la rondella spessa e la ruota anteriore nell'assale anteriore, quindi inserire la rondella piatta. Inserire il perno a molla nell'apposito foro fino a bloccarlo e quindi fissare il coprimozzo per completare il montaggio della ruota.

2. Montaggio della ruota posteriore sinistra: (**Fig. 2**)
Inserire la rondella spessa e la barra di orientamento della ruota posteriore nell'asse della ruota posteriore sinistra, poi inserire la ruota posteriore nell'asse (il lato con la sporgenza rivolto verso l'interno).
La sporgenza deve incastrarsi con il cambio.
Quindi coprire il copricerchio e inserire la rondella piatta.
Bloccare il perno a scatto nel foro, infine coprire la ruota con il coprimozzo per completare l'assemblaggio della ruota.

3. Assemblaggio della ruota posteriore destra: (**Fig. 3**)
Inserire la ruota posteriore e la rondella spessa nell'asse posteriore destro (il lato con la sporgenza rivolto verso l'interno).
Assicurarsi che la sporgenza si incastri con il cambio.
Inserire il perno a scatto nel foro e inserire il copricerchio sulla ruota. Fissare il coprimozzo sul copricerchio per completare l'assemblaggio della ruota.

4. Montaggio di cruscotto e parabrezza: (**Fig. 4**)
Assemblare il parabrezza e il cruscotto seguendo i passaggi 1, 2, 3 e 4 in sequenza come da immagini. Per prima cosa, allineare il parabrezza al cruscotto.
Poi passare la leva del volante attraverso il foro sul cruscotto.
Successivamente montare il parabrezza e il cruscotto assemblati alla struttura dell'auto. Infine, fissare il cruscotto alla struttura dell'auto con le viti.

5. Montaggio del volante: (**Fig. 5**)
IInserire il volante nella barra di sterzo, accertandosi di allineare il foro nel volante con il foro nella barra.
Se necessario, sollevare leggermente il volante per allineare il foro con quello nella barra e fissarlo con la vite. Non danneggiare i pulsanti sul volante durante l'assemblaggio.

6. Montaggio degli specchietti retrovisori: (**Fig. 6**)
Inserire lo specchietto retrovisore nell'apposita scanalatura nella carrozzeria e premerlo fino allo scatto per completarne l'assemblaggio. Lo specchietto destro e sinistro sono differenti.

7. Assemblaggio della batteria: (**Fig. 7**)
Per prima cosa smontare il connettore della batteria come da figura. Estrarre la batteria dalla scatola e inserirla nella scanalatura, montare la striscia e serrare la vite. Infine collegare il connettore della batteria con quello della carrozzeria.

8. Montaggio del sedile: (**Fig. 8**)
Fissare il sedile sopra l'alloggiamento della batteria e ruotare le due viti sul sedile per bloccarlo in posizione.

9. Montaggio della batteria del volante: (**Fig. 9**)
Richiede 2 batterie AAA/LR03 da 1,5 V (non incluse). Aprire il coperchio delle batterie usando un cacciavite. Inserire le due batterie con la corretta polarità nell'alloggiamento batterie, quindi rimettere il coperchio.
Se il suono emesso dal volante è distorto o a basso volume, sostituire le batterie secondo la procedura descritta sopra.

10. Utilizzo della Batteria del Telecomando: (**Fig. 10**)
Comprate 2 batterie formato AAA di 1,5 V, aprite il coperchio della batteria con il cacciavite (non incluso). Inserite le due batterie nell'apposito spazio con la polarità corretta e, per finire, chiudete il coperchio delle batterie.

ISTRUZIONI PER L'USO

A. Avanti e indietro (**Fig. A**)
Posizionare l'interruttore su "I", spostare la leva del cambio nella posizione avanti.
Premendo il pedale dell'acceleratore, l'auto avanzerà e le luci anteriori si accenderanno. Rilasciando il pedale, l'auto si fermerà.
Per guidare in retromarcia, spostare la leva del cambio in posizione di retromarcia e premere l'acceleratore.

B. La luce del cruscotto (**Fig. B**)
Le luci del cruscotto si accenderanno e spegneranno quando si accende e si spegne l'interruttore.

C. Funzione volante (**Fig. C**)
Il volante emette i suoni di avviamento e accelerazione.

D. Operazioni del Telecomando: (**Fig. D**)
1. Premete il pulsante "Avanti", il veicolo andrà avanti; premete il pulsante "Indietro", il veicolo si muoverà all'indietro. La velocità dipende dalla marcia stabilita con il telecomando.
2. Il pulsante "Velocità" è il pulsante che controlla la velocità e presenta tre livelli diversi. Premete l'interruttore per scegliere la velocità desiderata. Le luci a LED mostreranno il livello di velocità, luce piena quando la velocità è al massimo, luce più leggera quando è più bassa.
3. Premendo il pulsante "Sinistra", il veicolo girerà a sinistra; premendo il pulsante "Destra", il veicolo girerà a destra.
4. Premete il pulsante "Stop" per fermare il veicolo, e la luce a LED mostrerà un'onda. Premete poi altri pulsanti sul telecomando, il veicolo ripartirà a seconda della funzione del pulsante.
5. Il veicolo ha le funzioni SoftStart e SoftStop.
6. Quando il telecomando non viene azionato per più di 5 secondi, entra nella modalità ibernazione (risparmio energetico),
7. Il veicolo si spegnerà automaticamente in caso di inattività per dieci ore.

E. Codice Telecomando con Auto Elettrica: (**Fig. E**)
Premete contemporaneamente i pulsanti avanti, indietro e controllo della velocità. Le luci a LED lampeggianti mostrano lo stato nel codice. Ora premete l'interruttore di potenza entro 5 secondi, il codice automatico verrà completato e le luci torneranno alla normale intensità luminosa. Il recupero dello stato verrà chiuso automaticamente in caso di inattività per 5 secondi. Se il codice fallisce, si prega di ripetere le predette operazioni.

F. Ricarica della Batteria: (**Fig. F**)
Assicuratevi che il veicolo sia spento prima di ricaricarlo. Si prega di ricaricare la batteria quando è a basso livello. Per ricaricarla, rimuovete il sedile e staccate il connettore della batteria dal telaio. Collegate i connettori della batteria e del caricatore, poi inserite l'alimentazione in una presa elettrica.

Fusibile Termico:
Al veicolo è stato installato un fusibile termico per proteggere il circuito elettrico. Se il veicolo smette di funzionare durante l'uso, il fusibile si resetterà automaticamente dopo qualche secondo, permettendo alla macchina di funzionare normalmente.

NOTE SULLA RICARICA:

1. Caricare la batteria per 12 ore prima di utilizzare il veicolo per la prima volta.
2. Connettere il terminale della batteria e il caricabatteria, quindi inserire la spina del caricabatteria in una presa elettrica da 117-250V CA.
3. Dopo 1-2 ore di utilizzo, ricaricare per 8-12 ore, senza eccedere le 20 ore di ricarica.
4. Se il veicolo si muove più lentamente del solito, ricaricare immediatamente per 8-12 ore.
5. Se il veicolo non è stato utilizzato per lungo tempo, caricare completamente la batteria e ripetere una volta ogni 3 mesi per estendere la durata della batteria.
6. Se il caricabatteria è caldo (sotto i 71°C) durante la carica, è normale.
7. Il connettore del caricabatteria non deve essere posto a contatto con l'acqua o andrà in cortocircuito.
8. L'auto deve essere caricata esclusivamente tramite il caricabatteria in dotazione, altrimenti potrebbe danneggiarsi.
9. La batteria deve essere caricata solo da un adulto.
10. Le batterie non ricaricabili non vanno ricaricate.
11. Si raccomanda di utilizzare solo batterie del tipo consigliato o di un tipo equivalente.
12. Inserire le batterie secondo la polarità corretta.
13. Rimuovere dall'auto le batterie danneggiate.
14. I terminali di alimentazione non vanno messi in corto circuito.
15. Non mescolare batterie vecchie e nuove.
16. Quando il telecomando è a bassa potenza, si prega di ricaricare le batterie.

Cura

1. Prima dell'assemblaggio, verificare la presenza di tutte le parti e, se ne mancano alcune, contattarci.
2. Una volta completato l'assemblaggio, controllare tutte le parti e assicurarsi che il veicolo funzioni correttamente.
3. Pulire con attenzione il prodotto di tanto in tanto facendo attenzione a non rovinarne le parti.
4. Per la sicurezza del bambino, controllare periodicamente e curare periodicamente la manutenzione dell'automobile.

PL

Uwaga!

INSTRUKCJA MONTAŻU I UŻYTKOWANIA:

Znaki towarowe, patenty konstrukcyjne i autorskie do Audi R8 są używane za zgodą właściciela – AUDI AG.
- Bieg do jazdy do przodu i wstecz.
- Wielofunkcyjna kierownica z różnymi efektami dźwiękowymi.
- Pojazd wyposażony w pas bezpieczeństwa.

Dziękujemy za zakup naszego autka, mamy nadzieję, że mały użytkownik będzie się mógł nim długo cieszyć.
Przed użyciem należy uważnie przeczytać instrukcję.

OSTRZEŻENIA:

1. Pojazdu nie wolno używać na ulicach, chodnikach, wzniesieniach ani na piasku.
2. Pojazdu należy używać wyłącznie na równej powierzchni.
3. Nie wolno przeciążać pojazdu. Należy uwzględnić ograniczenia wagowe: Maksymalna dopuszczalna masa wynosi 35 kg.
4. Akumulator może ładować wyłącznie osoba dorosła.
5. Dzieci bawiące się pojazdem powinny znajdować się pod stałym nadzorem dorosłego opiekuna.
6. Nie wolno bezpośrednio ładować obwodów elektrycznych pojazdu ani jego urządzeń elektrycznych.
7. Pojazdu nie wolno używać w wodzie ani innych cieczach.
8. W przypadku napotkania przeszkody należy się zatrzymać, zawrócić i ruszyć w innym kierunku.
9. Akumulator należy naładować, gdy pojazd zaczyna jeździć wolniej. W przeciwnym razie czas eksploatacji akumulatora ulegnie skróceniu.
10. Przed dłuższym przechowywaniem nieużywanego pojazdu należy całkowicie naładować jego akumulator, a następnie ładować go raz na 3 miesiące, aby przedłużyć jego trwałość.
11. Pojazdu nie wolno używać podczas deszczu.
12. Akumulator, ładowarkę, przewody elektryczne, wtyczkę, obudowę i pozostałe części należy okresowo sprawdzać, a w razie stwierdzenia uszkodzenia naprawić przed przystąpieniem do użytkowania.
13. Transformatory używane z zabawką należy regularnie sprawdzać. Należy kontrolować, czy kabel, wtyczka, obudowa lub inne części nie uległy uszkodzeniu, a w razie stwierdzenia problemu należy usunąć wykrytą usterkę przed ponownym użyciem pojazdu.
14. Pojazd nie nadaje się dla dzieci poniżej 3. roku życia ze względu na osiąganą prędkość maksymalną.
15. Do ładowania akumulatora pojazdu można używać wyłącznie zalecanej ładowarki.
16. Ładowarka nie jest zabawką.
17. Czyścić wyłącznie wilgotną szmatką.
18. Należy sprawdzać, czy poszczególne elementy są w dobrym stanie – w razie problemów trzeba je naprawić lub wymienić.
19. Należy nosić wyposażenie ochronne.
20. Wyczerpane baterie należy usunąć z zabawki.
21. Akumulatory ładowalne należy usunąć z zabawki przed ładowaniem.
22 Deklaracja Zgodności: Produkt ten jest zgodny z wymaganiami Dyrektywy UE 2014/53/EU. Można zakupić pełną wersję tej deklaracji na support@rollplay.com

OSTRZEŻENIE:

Aby zapewnić dziecku bezpieczeństwo, należy przestrzegać następujących zasad:

1. Montaż może przeprowadzić wyłącznie osoba dorosła.
2. Małe części grożą zadławieniem. Nie są odpowiednie dla dzieci poniżej 3. roku życia.
3. Dzieciom nie wolno otwierać osłony akumulatora.
4. Plastikowe woreczki należy przechowywać poza zasięgiem dzieci, aby uniknąć ryzyka uduszenia.
5. Bawiące się dziecko powinno cały czas znajdować się pod opieką osoby dorosłej.
6. Pojazd nie nadaje się dla dzieci poniżej 3. roku życia ze względu na osiąganą prędkość maksymalną. Użytkowanie zabawki na obszarze innym niż dom lub prywatna posesja niesie ze sobą dodatkowe ryzyko.
7. Pojazdu należy używać z zachowaniem szczególnej ostrożności, ponieważ brak umiejętności i nieuwaga mogą doprowadzić do upadku lub zderzenia, w wyniku którego poszkodowany może być użytkownik lub osoba trzecia.
8. Należy poinstruować dziecko w zakresie właściwego użytkowania zabawki, a w szczególności korzystania z hamulca.
9. Nie wolno używać pojazdu w ruchu drogowym. Montaż musi przeprowadzić osoba dorosła
10. Pojazdu należy używać na równej, utwardzonej nawierzchni, z dala od innych pojazdów i uczestników ruchu drogowego.
11. Należy omijać wyboje, kratki studzienek kanalizacyjnych oraz pozostałe nierówności.
12. Należy unikać ulic i nawierzchni zalanych wodą lub pokrytych piaskiem, żwirem, błotem, liśćmi itp.
13. Deszczowa pogoda może negatywnie wpłynąć na właściwości jezdne i działanie hamulców, a także ograniczyć widoczność.
14. Pojazdu nie wolno używać po zmierzchu.
15. Należy unikać rozwijania zbyt wysokiej prędkości podczas jazdy z górki.
16. Należy uważać na przechodniów.
17. Należy sprawdzić, czy wszystkie zapięcia są prawidłowo zabezpieczone. W pojeździe może jednocześnie przebywać tylko jedno dziecko.
18. Nie wolno używać uszkodzonego pojazdu.
19. Należy natychmiast wymienić zużyte lub uszkodzone części.

Instrukcja montażu

1. Montaż przedniego koła: (**Rysunek 1**)
Założyć grubą podkładkę i przednie koło na przednią oś, następnie założyć podkładkę płaską. Zablokować zawleczkę w otworze, następnie zakryć kołnierz piasty, aby zakończyć montaż.

2. Montaż prawego tylnego koła:(**Rysunek 2**)
Włóż grubą podkładkę i drążek tylnego koła do lewej tylnej osi koła, a następnie włóż tylne koło do osi (strona z wypustką powinna być skierowana do wewnątrz).
Należy pamiętać, że wypustka musi się zazębiać ze skrzynią biegów.
Następnie zakryj kołpak i włóż płaską podkładkę.
Zablokuj trzpień zatrzaskowy w otworze, a następnie zakryj koło pokrywą piasty, aby zakończyć montaż koła.

3. Montaż prawego tylnego koła:(**Rysunek 3**)
Włóż tylne koło i grubą podkładkę do tylnej prawej osi (strona z wypustką powinna być skierowana do środka).
Upewnij się, że wypustka zazębia się ze skrzynią biegów.
Włóż zatrzask w otwór i włóż kołpak na koło. Zamocuj pokrywę piasty na kołpak, aby zakończyć montaż koła.

4. Montaż deski rozdzielczej i przedniej szyby: (**Rysunek 4**)
Zamontować szybę i deskę rozdzielczą zgodnie z krokami 1, 2, 3, 4 w kolejności jako na rysunku. Najpierw zmontuj przednią szybę z deską rozdzielczą.
Następnie przełóż dźwignię koła przez otwór deski rozdzielczej. Później, zamontuj złożoną szybę przednią z deską rozdzielczą w nadwoziu. Na koniec przymocuj deskę rozdzielczą do nadwozia za pomocą śrub.

5. Montaż kierownicy: (**Rysunek 5**)
Założyć kierownicę na kolumnę kierownicy, zwracając uwagę, aby dopasować otwór kierownicy do otworu w kolumnie kierownicy. W razie potrzeby, podnieść kierownicę, aby dopasować jej otwór do otworu w kolumnie kierownicy. Uważaj, by nie uszkodzić przycisków na kierownicy podczas montażu.

6. Montaż lusterek wstecznych: (**Rysunek 6**)
Włożyć tylne lusterko w szczelinę nadwozia, wcisnąć aż do zatrzaśnięcia, aby zakończyć montaż. Należy zwrócić uwagę, że lewe i prawe lusterko nie są jednakowe.

7. Montaż baterii: (**Rysunek 7**)
Najpierw odłączyć złącze baterii w przedstawiony sposób. Wyjąć baterię z opakowania, włożyć ją do szczeliny, założyć listwę i przykręcić śrubę. Na koniec podłączyć złącze baterii do złącza w nadwoziu.

8. Montaż fotela: (**Rysunek 8**)
Założyć fotel nad komorą baterii i obrócić dwie śruby fotela, aby go zablokować.

9. Montaż baterii kierownicy: (**Rysunek 9**)
Potrzebne są 2 baterie 1,5V AAA/LR03 (do nabycia osobno), otwórz osłonę baterii za pomocą wkrętaka. Włóż dwie baterie z odpowiednio skierowanymi biegunami do komory baterii i załóż osłonę baterii.
Jeśli dźwięk kierownicy będzie zniekształcony lub spowolniony, wymień baterie zgodnie z powyższą procedurą.

10. Korzystania z baterii dla zdalnego sterowania: (**Rysunek 10**)
Kup 2 baterie 1.5V AAA, otwórz pokrywę sekcji baterii, korzystając ze śrubokrętu (nie jest dostępny w komplecie). Wstaw dwie baterię do przedziału, poprzednio sprawdziwszy właściwą polaryzację, po czym zamkij przedział baterii, ustawiając pokrywę w pierwotną pozycję.

INSTRUKCJE OBSŁUGI

A. Jazda do przodu i wstecz (**Rysunek A**)
Ustaw przełącznik w położeniu „I", przesuń dźwignię zmiany biegów do położenia jazdy wstecz.
Samochód będzie jechać do przodu i włączą się światła przednie, gdy zostanie naciśnięty pedał przyspieszenia. Pojazd zatrzyma się, gdy pedał zostanie zwolniony. Aby jechać do tyłu, należy przesunąć dźwignię zmiany biegów do położenia jazdy wstecz, następnie nacisnąć pedał przyspieszenia.

B. Lampki deski rozdzielczej (**Rysunek B**)
Lampki deski rozdzielczej będą się włączać i wyłączać, gdy przełącznik zasilania zostanie włączony lub wyłączony.

C. Funkcja kierownicy (**Rysunek C**)
Kierownica jest wyposażona w dźwięk uruchomienia silnika i przyspieszania.

D. Funkcjonowanie zdalnego sterowania: (**Rysunek D**)
1. Naciśnij przycisk "Forward" (DO PRZODU), żeby pojazd zaczął poruszać się do przodu; naciśnij "Backward" (DO TYŁU), żeby pojazd zaczął poruszać się do tyłu. Prędkość ustawia się wg zmiany biegów za pomocą pilotu zdalnego sterowania.
2. Przycisk "Speed" (PRĘDKOŚĆ) używany jest do ustawienia jednej z trzech prędkości. Naciśnij przycisk żeby wybrać odpowiednią prędkość. Jaskrawość LED odpowiada prędkości: maksymalna jaskrawość przy najwyższej prędkości, minimalna przy najniższej.
3. Naciśnij przycisk "Left" (WLEWO), żeby pojazd zaczął poruszać się w lewą stronę; aciśnij przycisk "Right" (WPRAWO), żeby pojazd zaczął poruszać się w prawą stronę.
4. Naciśnij przycisk "Stop", żeby pojazd zatrzymał się, przy czym LED pokaże płynięcie. Następnie naciśnij inne przyciski na pilocie sterowania, żeby pojazd poruszał się zgodnie z funkcjami wybranych przycisków.
5. Pojazd ma funkcje płynnego startu i płynnego zatrzymania się.
6. Kiedy pilot sterowania nie jest wykorzystywany przez ponad 5 sekund, przejdzie w stan hibernacji (czuwania i oszczędzania baterii),
7. Pojazd automatycznie wyłączy się po 10 godzinach niekorzystania z niego.

E. Programowanie pilotu zdalnego sterowania za pomocą E-Car: (**Rysunek E**)
Jednocześnie naciśnij przyciski do przodu, do tyłu oraz sterowania prędkości. Pulsujące ;lampki LED oznaczają stan programowania. Następnie naciśnij przycisk zasilania i utrzymuj go przez 5 sekund, po czym automatyczne programowanie zostanie zakończone, a lampki LED wrócą do normalnego stanu jaskrawości. Procedura odzyskania stanu będzie zakończona automatycznie po 5 sekundach niekorzystania. W wypadku nieudanego programowania, powtórz powyższe kroki.

F. Ładowanie baterii: (**Rysunek F**)
Zanim zaczynać ładowanie pojazdu, upewnij się że pojazd jest wyłączony. Jeżeli bateria jest rozładowana lub bliska rozładowania, naładuj ją. Żeby zacząć ładowanie, usuń siedzenie oraz odłącz wtyk baterii od podwozia. Podłącz wtyk baterii do wtyku ładowarki, po czym podłącz ładowarkę do gniazdka sieci elektrycznej.

Bezpiecznik termiczny:
Pojazd wyposażony jest w bezpiecznik termiczny chroniący obwód elektryczny. Jeżeli pojazd wyłączy się w trakcie wykorzystania, bezpiecznik automatycznie zresetuje się po kilku sekundach, po czym samochód znów zacznie działać normalnie.

UWAGI DOTYCZĄCE ŁADOWANIA:
1. Ładować baterię przez 12 godzin przed pierwszym użyciem autka.
2. Połączyć zaciski baterii i ładowarki, a następnie podłączyć ładowarkę do gniazda sieci zasilającej 100-240V AC.
3. Po 1-2 godzinach używania ładować przez 8-12 godzin, ale nie przekraczać 20 godzin ładowania.
4. Jeżeli pojazd porusza się wolniej niż zwykle, należy go niezwłocznie naładować przez 8-12 godzin.
5. Jeżeli pojazd nie był używany przez dłuższy czas, naładować w pełni baterię i ładować ją raz na 3 miesiące, aby przedłużyć jej trwałość.
6. Jeżeli ładowarka jest gorąca (do 71°C) podczas ładowania, jest to normalne zjawisko.
7. Złącze ładowarki nie może się znaleźć w pobliżu wody, w przeciwnym razie dojdzie do zwarcia.
8. Baterię ładować wyłącznie za pomocą dostarczonej ładowarki, w przeciwnym razie może dojść do uszkodzenia pojazdu.
9. Baterię mogą ładować wyłącznie osoby dorosłe.
10. Nie wolno ładować baterii, które nie są akumulatorkami.
11. Należy używać wyłącznie baterii tego samego rodzaju lub ich zalecanego odpowiednika.
12. Baterie należy wkładać zgodnie z ich polaryzacją.
13. Uszkodzone baterie należy usunąć z pojazdu.
14. Nie wolno doprowadzać do zwarcia zacisków baterii.
15. Nie należy wkładać nowych baterii razem ze starymi.
16. W razie wyczerpania baterii pilotu zdalnego sterowania, zmień baterie.

Konserwacja

1. Sprawdzić przed montażem, czy dostępne są wszystkie części. W razie braku jakiegokolwiek elementu prosimy o kontakt z nami.
2. Po montażu należy sprawdzić wszystkie części i upewnić się, czy działają prawidłowo.
3. Od czasu do czasu należy dokładnie umyć samochód, uważając, by nie uszkodzić żadnej części.
4. Dla bezpieczeństwa swojego dziecka, regularnie sprawdzaj i konserwuj samochód.

NL

Let op!

HANDLEIDING VOOR MONTAGE EN GEBRUIK :
Audi R8 handelsmerken, ontwerppatenten and copyrights zijn gebruikt met toestemming van de eigenaar AUDI AG.
- Voorwaartse en achteruit versnelling.
- Multi-functioneel stuur met verschillende geluidseffecten.
- Uitgerust met veiligheidsriem.

Hartelijk dank voor de aankoop van deze elektrische kinderauto, we hopen dat de chauffeur (m / v) er nog jaren plezier van zal beleven.
Voor gebruik de handleiding aandachtig lezen.

VOORZICHTIG:
1. De auto mag niet gebruikt worden op wegen, stoepen, hellingen of zand.
2. De auto dient gebruikt te worden op een vlakke ondergrond.
3. Overbelast de auto niet. Let goed op de beperkingen ten aanzien van het gewicht: Het maximumgewicht voor gebruik is 35 kg.
4. De accu moet worden opgeladen door een volwassene.
5. Kinderen mogen uitsluitend onder toezicht van een verantwoordelijke volwassene in dit voertuig rijden.
6. Laad het elektrische circuit van de auto of de daarop aangesloten apparatuur niet op.
7. Niet in water of andere vloeistoffen rijden.
8. Stop als een obstakel in de weg staat en draai om om de auto elders te gebruiken.
9. Laad de accu op als de auto niet zo snel wil rijden als normaal, anders wordt de levensduur van de batterij verkort.
10. Laad de accu volledig op alvorens deze voor een langere periode op te slaan. Laad deze daarna elke 3 maanden op om de levensduur van de accu te verlengen.
11. Rijd niet in de regen.
12. De accu, oplader, elektrische bedrading, stekker, behuizing en andere onderdelen dienen periodiek gecontroleerd te worden op beschadigingen. Herstel eventuele beschadigingen vóór de auto opnieuw gebruikt wordt.
13. De transformatoren die voor het speelgoed gebruikt worden, dienen regelmatig op schade aan het snoer, stekker, behuizing en andere delen te worden gecontroleerd. Wanneer u schade constateert, mag het speelgoed niet gebruikt worden tot de schade is gerepareerd.
14. Deze auto is niet geschikt voor kinderen jonger dan 3 jaar vanwege de maximale snelheid die gehaald kan worden.
15. De auto mag uitsluitend gebruikt worden in combinatie met de aanbevolen oplader.
16. De oplader is geen speelgoed.
17. Uitsluitend met een vochtige doek schoonmaken.
18. Controleer of de componenten in goede staat zijn en repareer of vervang ze indien dat niet het geval is.
19. Schwache Batterien müssen aus dem Spielzeug entfernt werden.
20. Wiederaufladbare Batterien sollen vor dem Aufladen aus dem Fahrzeug entfernt werden.
21. Verklaring van overeenstemming: Dit product voldoet aan de eisen van de EU-richtlijn 2014/53/EU. U kunt de volledige versie van deze verklaring te kopen op support@rollplay.com

WAARSCHUWING:
Let voor de veiligheid van uw kind op het volgende:
1. De montage dient door een volwassene gedaan te worden.
2. Kleine onderdelen kunnen verstikking veroorzaken; ze zijn niet geschikt voor kinderen jonger dan 3 jaar!
3. Kinderen mogen de behuizing van de accu niet openen.
4. Houd plastic zakken uit de buurt van kinderen om verstikking te voorkomen.
5. Ouderlijk toezicht is altijd vereist.
6. Door zijn maximumsnelheid is dit speelgoed niet geschikt voor kinderen jonger dan 3 jaar. Er bestaan extra gevaren bij het gebruik van het speelgoed in gebieden buiten de eigen (woon)omgeving.
7. Gebruik de auto met enige voorzichtigheid omdat er vaardigheden vereist zijn om valpartijen en letsel voor de gebruiker en derden te voorkomen.
8. Het kind dient instructies te ontvangen voor het juiste gebruik van de auto, vooral op het gebied van het remsysteem.
9. Niet gebruiken in het verkeer. De auto moet in elkaar worden gezet door een volwassene.
10. Bestuur de auto op gladde, bestrate oppervlakken en uit de buurt van auto's en andere weggebruikers.
11. Vermijd scherpe stoepranden, afwateringsroosters en afwijkingen in het wegdek.
12. Vermijd straten en oppervlakken met water, zand, grind, vuil, bladeren en andere voorwerpen.
13. Natte weersomstandigheden kunnen van invloed zijn op de tractie, het remmen en de zichtbaarheid.
14. Gebruik dit voertuig niet in het donker.
15. Wees voorzichtig op afdalingen en voorkom dat de auto te snel rijdt.
16. Let op voetgangers.
17. Controleer voor elke rit of alle bevestigingsmiddelen goed vast zitten. Per keer mag er maximaal 1 kind in de auto zitten.
18. Gebruik de auto niet wanneer deze is beschadigd.
19. Vervang versleten of gebroken onderdelen onmiddellijk.

Montage-instructies

1. Montage van het voorwiel: (**Fig. 1**)
Schuif eerst de dikke sluitring en het voorwiel op de vooras en dan de platte sluitring. Steek de borgpen in het gat en voltooi de wielmontage met het plaatsen van de wieldop.

2. Het linker achterwiel monteren: (**Fig. 2**)
Steek de dikke sluitring en de oriëntatiestang van het achterwiel in de linker achterwielas en steek dan het achterwiel in de as (de kant met de uitstulping naar binnen gericht).
Houd er rekening mee dat het uitstekende deel moet worden gekoppeld aan de versnellingsbak.
Bedek vervolgens de wieldop en plaats de platte sluitring.
Vergrendel de borgpen in het gat en bedek uiteindelijk het wiel met de naafdop om de wielmontage te voltooien.

3. Het rechter achterwiel monteren: (**Fig. 3**)
Steek het achterwiel en de dikke ring in de rechter achteras (de kant met het uitstekende deel naar de binnenkant gericht).
Zorg ervoor dat het uitstekende deel in de versnellingsbak past.
Steek de borgpen in het gat en plaats de wieltrim op het wiel.
Bevestig de naafdop op de wieltrim om de wielmontage te voltooien.

4. Montage van dashboard en voorruit: (**Fig. 4**)
Monteer voorruit en dashboard volgens stappen 1, 2, 3, 4 in volgorde zoals aangegeven op de schets. Lijn eerst de voorruit uit met het dashboard.
Leid vervolgens de wielhendel door het gat in het dashboard. En ten derde, integreer het geassembleerde windscherm en dashboard met de carrosserie. Bevestig ten slotte het dashboard en de carrosserie met schroeven.

5. Montage van het stuur: (**Fig. 5**)
Plaats het stuur op de stuurstang en zorg ervoor dat het gat van het stuur in lijn is met het gat van de stang.
Indien noodzakelijk het stuur enigszins optillen om het gat in lijn te plaatsen met het gat van de stang. Beschadig tijdens de montage de knoppen op het stuur niet.

6. Montage van de spiegels: (**Fig. 6**)
Monteer de achteruitkijkspiegel in de houder in de carrosserie en druk hem omlaag tot er een klik te horen is. Denk eraan dat de linker- en rechterspiegel niet hetzelfde zijn.

7. Plaatsing van de accu: (**Fig. 7**)
Begin met het losmaken van de aansluiting voor de accu (zie afbeelding). Neem de accu uit de doos en zet hem in de uitsparing. Monteer de strip en draai de schroef vast. Sluit als laatste de aansluitingen van accu en carrosserie op elkaar aan.

8. Montage van de stoel: (**Fig. 8**)
Plaats de stoel over het accu-compartiment en draai de twee schroeven in de vergrendelingsstand.

9. Plaatsing van de stuur-batterijen: (**Fig. 9**)
Er zijn 2 AAA/LR03 batterijen nodig van 1,5V (niet bijgeleverd).
Open het batterijklepje met een schroevendraaier. Plaats de twee 1,5V AAA batterijen met de juiste polariteit in het batterijvak en bevestig het batterijklepje weer.
De batterijen op de hierboven beschreven manier vervangen als het geluid van het stuur wordt vervormd of vertraagd.

10. Het batterijgebruik van de afstandsbediening: (**Fig. 10**)
Koop 2* 1,5 V AAA-batterijen, open het batterijdeksel met een schroevendraaier (niet meegeleverd). Plaats de twee batterijen op de juiste wijze (polariteit) in de batterijruimte en sluit als laatste het batterijdeksel.

HANDLEIDING

A. Voor- en achteruit (**Fig. A**)
Zet de schakelaar op "I" en duw de versnellingspook naar voren. Als het gaspedaal wordt ingedrukt rijdt de auto vooruit en gaan de koplampen branden. De auto stopt als het pedaal wordt losgelaten. Zet de versnellingspook naar achteren en druk op het gaspedaal om achteruit te gaan.

B. De dashboardverlichting (**Fig. B**)
De dashboardverlichting werkt met de AAN/UIT schakelaar.

C. Stuurfunctie (**Fig. C**)
Het stuur laat de start- en versnellingsgeluiden horen.

D. Werking van de afstandsbediening: (**Fig. D**)
1. Druk op de "Vooruit"-knop, het voertuig beweegt vooruit; druk op de "achteruit"-knop, het voertuig loopt achteruit. Snelheid hangt af van de versnellingsstand op de afstandsbediening.
2. De "snelheids"-knop is de regelknop voor de snelheid en kan op drie snelheden ingesteld worden. Druk op de knop om de corresponderende snelheid te kiezen. LED's tonen synchroon daarmee volledige verlichting bij hoogste snelheid, één lamp bij de langzaamste.
3. Druk op de "linker"-knop, het voertuig gaat naar links; druk op de "rechts"-knop, het voertuig gaat naar rechts.
4. Druk op de "stop"-knop om het voertuig te laten stoppen, terwijl de LED een Flow (stroming) toont. Druk daarna op andere knoppen op de afstandsbedien-ing en het voertuig rijdt opnieuw volgens de functie van de knoppen.
5. Het voertuig heeft een soft start en soft stop functie.
6. Als de afstandsbediening meer dan 5 sec. niet gebruikt wordt, dient hij over te gaan in de slaap (stroombesparende) stand,
7. Het voertuig zal automatisch uitschakelen als het tien uur niet gebruikt wordt.

E. Code afstandsbediening bij E-auto: (**Fig. E**)
Druk gelijktijdig op de vooruit, achteruit en snelheids-knoppen. Oplichtende LED-lampen tonen de status in de code. Druk nu gedurende 5 seconden op de aan/uit-knop en de automatisch code wordt voltooid en de LED-lampen gaan terug naar hun normale heldere status. Statusherstel zal automatisch gesloten worden als gedurende 5 sec. geen bediening plaatsvindt. Herhaal, als de code niet correct is, de bovenstaande actie.

F. Batterij opladen: (**Fig. F**)
Zorg ervoor dat het voertuig uit geschakeld is voordat het voetuig opgaladen wordt. Laad de batterij op als hij bijna leeg is. Verwijder, voor het opladen, eerst de zitting en maak de batterijconnector los van het chassis. Sluit de batterij en de oplaadconnectors aan en sluit de stekker aan op een wandcontactdoos.

Warmtezekering:
Het voertuig is uitgerust met een warmtezekering om het elektrisch circuit te beveiligen. Als het voertuig stopt tijdens gebruik zal de zekering na een tijdje automatisch resetten, waardoor de auto weer normaal zal werken.

INFORMATIE OVER HET OPLADEN :

1. Laad voor het eerste gebruik de accu gedurende 12 uur op.
2. Verbind de accu met de oplader en steek de stekker van de oplader in een stopcontact van 100-240V AC.
3. Na 1-2 uur gebruik weer 8-12 uur opladen, maar niet langer dan 20 uur.
4. Indien het voertuig langzamer rijdt dan gebruikelijk is, dient de accu direct 8-12 uur opgeladen te worden.
5. Indien het voertuig al enige tijd niet gebruikt is, dient de accu volledig opgeladen te worden. Laad de accu elke drie maanden op om de levensduur van de accu te verlengen.
6. Het is normaal dat de oplader tijdens het opladen heet wordt (tot 71°C).
7. De aansluiting van de oplader uit de buurt van water houden om kortsluiting te vermijden.
8. De accu mag alleen met de bijgeleverde oplader opgeladen worden, anders kan er schade ontstaan.
9. De accu dient door een volwassene te worden opgeladen.
10. Niet-oplaadbare batterijen mogen niet worden opgeladen.
11. We raden aan om alleen dezelfde of gelijkwaardige batterijen te gebruiken.
12. Zorg dat de batterijen zijn geplaatst met de polen in de juiste richting.
13. Beschadigde batterijen moeten uit de auto verwijderd worden.
14. De voedingsklemmen mogen niet worden kortgesloten.
15. Gebruik geen oude en nieuwe batterijen door elkaar.
16. Vervang, als de afstandsbediening weinig vermogen meer heeft, de batterijen.

Zorg

1. Wij verzoeken u vóór de montage alle onderdelen te controleren en bij het geval van ontbrekende onderdelen contact met ons op te nemen.
2. Controleer alle onderdelen na montage en verzeker u ervan dat het voertuig goed werkt.
3. Maak het product regelmatig zorgvuldig schoon en beschadig geen onderdelen.
4. Voor de veiligheid van uw kind verzoeken wij u de auto regelmatig te inspecteren en te onderhouden.

RU

Инструкция по сборке и использованию:

Торговые марки Audi R8, патенты на дизайн и авторские права используются с одобрения владельца — AUDI AG.
-Передняя и задняя передачи.
-Многофункциональный руль с различными звуковыми эффектами.
-Оснащен ремнем безопасности.
Благодарим вас за покупку нашего автомобиля, мы надеемся, что водитель будет наслаждаться им долгие годы.
Пожалуйста, перед использованием внимательно прочитайте инструкцию.

Внимание!

ПРЕДУПРЕЖДЕНИЕ:

1. Транспортное средство нельзя использовать на дорогах, тротуарах, склонах или песке.
2.Транспортное средство необходимо использовать на ровной поверхности.
3.Не перегружайте транспортное средство. Обратите внимание на весовые ограничения. Максимальный общий вес 35 кг.
4.Зарядка аккумулятора должна выполняться взрослыми.
5.Дети, пользующиеся этим транспортным средством, должны постоянно находиться под присмотром ответственного взрослого.
6.Не заряжайте цепь транспортного средства или присоединенное к нему электрическое оборудование.
7.Не используйте для езды по воде или по поверхности других жидкостей.
8.Остановитесь при приближении к препятствию, развернитесь и используйте транспортное средство в другом месте.
9.Заряжайте транспортное средство, как только его движение замедляется, в противном случае срок службы аккумулятора сократится.
10.Полностью зарядите аккумулятор прежде чем хранить его в течение длительного периода времени, а затем полностью заряжайте его каждые 3 месяца, чтобы продлить срок службы аккумулятора.
11.Не катайтесь под дождем.
12.Необходимо периодически проверять аккумулятор, зарядное устройство, электрические провода, вилку, корпус и другие детали на предмет повреждений. Если есть повреждение, прекратите использование до выполнения ремонта.
13.Используемое зарядное устройство необходимо регулярно проверять на предмет повреждений
шнура, вилки и других частей. В случае обнаружения повреждения, необходимо прекратить использование игрушки с этим зарядным устройством до тех пор, пока повреждение не будет устранено.
14.Данное транспортное средство не подходит для детей младше 3 лет в виду его максимальной скорости.
15.Транспортное средство необходимо использовать только с рекомендуемым зарядным устройством.
16.Зарядное устройство — это не игрушка.
17.Очищать только влажной тряпкой.
18.Убедитесь, что детали в отличном состоянии, в противном случае отремонтируйте или замените их.
19.Необходимо использовать защитное оборудование
20.Использованные батарейки необходимо изъять из игрушки.
21.Аккумуляторные батарейки должны быть удалены из игрушки перед зарядкой.
22.Декларация о соответствии: данный продукт соответствует требованиям Директивы ЕС 2014/53/ЕС. Вы можете запросить полную версию Декларации по почте support@rollplay.com

ПРЕДУПРЕЖДЕНИЕ:

В целях безопасности ваших детей, обратите внимание на следующее:
1.Сборку должен выполнять только взрослый.
2.Мелкие деталипредставляют опасность удушения ; они не подходят для детей младше 3 лет!
3.Дети не должны снимать защитный корпус аккумулятора.
4.Храните пластиковые пакеты вдали от детей, чтобы избежать удушья.
5.Постоянно требуется надзор со стороны взрослого.
6.Данное транспортное средство не подходит для детей младше 3 лет в виду его максимальной скорости. Есть дополнительные опасности при использования игрушки в местах, отличных от частных участков.
7.Транспортное средство должно использоваться осторожно, так как требуется умение избегать падения или столкновения, которые могут привести к травмам пользователя и третьих лиц.
8.Необходимо проинструктировать ребенка о правильном использовании транспортного средства в целом и тормозной системы в частности.
9.Запрещено использовать на проезжей части.
10.Использовать для катания по ровным, твердым поверхностям вдали от транспортных средств и других участников дорожного движения.
11.Избегайте резких ударов, дренажных решеток и резких изменений поверхности.
12.Избегайте улиц и поверхностей с водой, песком, гравием, грязью, листьями и другим мусором.
13.Влажная погода может ухудшить сцепление, торможение и видимость.
14.Не используйте для катания в ночное время суток.
15.Избегайте чрезмерной скорости, связанной со спусками.
16.Следите за наличием пешеходов.
17.Проверяйте и закрепляйте все крепежные детали перед каждой поездкой, не позволяйте одновременно ездить 2 и более детям .
18.Не используйте транспортное средство, если на нем есть какие-либо повреждения.
19.Сразу же заменяйте изношенные или поврежденные детали.

Инструкции по сборке

1.Соберите переднее колесо:(рис. 1)
Наденьте малую шайбу, переднее колесо и малую шайбу на переднюю ось по порядку. Закрепите стопорный штифт в отверстии. Для завершения сборки колеса закрепите диск на колесе и вставьте в него колпаки ступицы.

2.Соберите левое заднее колесо:(Рис. 2)
Наденьте толстую шайбу и направляющий шток заднего колеса на левую заднюю ось, затем наденьте заднее колесо на ось (сторона с выступами — внутрь). Обратите внимание, что выступ должен зацепляться с коробкой передач. Затем закройте крышку колеса и вставьте плоскую шайбу. Вставьте защелку в отверстие, затем закройте колесо колпаком, чтобы завершить сборку колеса.

3.Соберите правое заднее колесо: (Рис. 3)
Наденьте заднее колесо и толстую шайбу на заднюю правую ось (сторона с выступами должна быть обращена внутрь). Убедитесь, что выступ сцеплен с коробкой передач. Вставьте шплинт в отверстие и вставьте колпак колеса на колесо. Для завершения сборки колеса закрепите колпак ступицы на диске.

4.Соберите приборную панель и ветровое стекло: (Рис. 4)
Соберите ветровое стекло и приборную панель в соответствии с шагами 1, 2. 3, 4 в последовательности, указанной на рисунке. В первую очередь, выравняйте приборную панель и ветровое стекло. Затем проведите рулевой рычаг через отверстие приборной панели и соедините узлы кузова и приборной панели. И, в-третьих, соедините собранное ветровое стекло и приборную панель с кузовом автомобиля. Наконец, прикрепите приборную панель к кузову автомобиля винтами.

5.Соберите руль: (Рис. 5)
Вставьте рулевое колесо в рулевой стержень, убедившись, что выравняли отверстие рулевого колеса с отверстием стержня.
При необходимости слегка поднимите рулевое колесо, чтобы выровнять отверстие с отверстием стержня и зафиксируйте его с помощью винта. Не повредите кнопки на рулевом колесе во время сборки.

6.Установите зеркала заднего вида: (Рис. 6)
Вставьте зеркало заднего вида в прорезь корпуса, вдавите его в гнездо, пока не услышите, что зеркало защелкнулось.
Обратите внимание, что левое и правое зеркало заднего вида отличаются друг от друга.

7.Подключите питание: (Рис.7)
Подключите разъем батареи к разъему корпуса.

8.Установите сиденье: (Рис. 8)
Закрепите сиденье над отсеком батареи и поверните два винта на сиденье, чтобы зафиксировать положение.

9.Установите батарейки руля: (Рис. 9)
Требуется 2 батарейки 5В AAA / LR03 (не входят в комплект). Откройте крышку отсека батареек с помощью отвертки. Вставьте обе батарейки в отсек, соблюдая полярность, затем установите крышку отсека батареек на место. Если звук рулевого колеса искажается или замедляется, замените батарейки, как описано выше.

10.Использование аккумулятора пульта дистанционного управления: (Рис. 10)
Купите 2 аккумуляторных батарейки по 1,5В, с помощью отвертки откройте корпус аккумулятора (не входит в комплект). Вставьте две батарейки с правильной полярностью в аккумуляторное отверстие, а затем плотно закройте крышку.

ИНСТРУКЦИЯ ПО ИСПОЛЬЗОВАНИЮ

A.Передняя и задняя передачи (Рис. A)
Поверните переключатель в положение «I», переведите рычаг переключения передач в переднее положение. Если нажать педаль акселератора, автомобиль поедет вперед и передние фары будут работать. Если отпустить педаль - автомобиль остановится. Чтобы двигаться задним ходом, переведите рычаг переключения передач в обратное положение, затем нажмите на акселератор.

B.Подсветка приборной панели (рис. B)
Когда переключатель питания повернут на «I», загорается подсветка передней панели. Подсветка выключается, когда выключается питание (переключатель повернут в исходное положение «0»).

Функции руля (Рис. B)
Руль воспроизводит некоторые реалистичные звуковые эффекты - нажмите, чтобы услышать запуск двигателя или как он набирает обороты!

C.Эксплуатация пульта дистанционного управления: (Рис. C)
1.Нажмите кнопку «Вперед» и транспортное средство поедет вперед; нажмите кнопку «Назад» и транспортное средство поедет назад. Скорость передачи устанавливается с помощью пульта дистанционного управления.
2.Кнопка «Скорость» — кнопка управления скоростью, доступно три варианта скорости. Нажмите кнопку, чтобы выбрать соответствующую скорость. Светодиод одновременно показывает скорость: яркий свет — скорость самая быстрая, слабый свет — скорость самая низкая.
3.Нажмите кнопку «Влево» и транспортное средство повернет налево; нажмите кнопку «Вправо» и транспортное средство повернет направо.
4.Нажмите кнопку «Стоп», чтобы остановить транспортное средство, а светодиод покажет плавную остановку. Затем нажмите другие кнопки на пульте дистанционного управления, транспортное средство повторно выполнить действия в зависимости от функции кнопки.
5.Транспортное средство оснащено функцией мягкого старта и мягкой остановки.
6.Если пульт дистанционного управления не работает более 5 секунд, то он автоматически перейдет в режим гибернации (режим сохранения энергии).
7.Автомобиль отключается автоматически при бездействии в течение 2 часов.

D.Кодировка электромобиля пультом дистанционного управления: (Рис. D)
Одновременно нажмите кнопки «Вперед», «Назад» и «Контроль скорости». Светодиоды замигают, показывая переход в состояние кодировки Затем удерживайте кнопку питания в течение 5 секунд, автоматическая кодировка будет завершена и светодиоды вернутся в нормальное яркое состояние. Восстановление состояния будет автоматически прекращено в случае отсутствия каких-либо действий в течение 5 секунд. Если процесс кодировки не удался, еще раз выполните вышеуказанные шаги.

E.Зарядка аккумулятора: (Рис. E)
Убедитесь, что транспортное средство выключено, прежде чем ставить его на зарядку. Если заряд аккумулятора низкий, поставьте его на зарядку. Для зарядки снимите сиденье и отсоедините разъем аккумулятора от разъема платы управления. Соедините аккумулятор и разъемы зарядного устройства, а затем подключите блок питания к настенной розетке.

Тепловой предохранитель:
Транспортное средство оснащено тепловым предохранителем для защиты электрической цепи. Если транспортное средство отключится во время использования, тепловой предохранитель автоматические перезапустит его через несколько минут, позволяя автомобилю снова работать в нормальном режиме.

ПРЕДУПРЕЖДЕНИЕ:

1.Заряжайте аккумулятор в течение 12 часов перед первым использованием транспортного средства.
2.Соедините разъемы аккумулятора и зарядного устройства, а затем подключите зарядное устройство к розетке 117-250В переменного тока.
3.После 1-2 часов использования зарядите аккумулятор в течение 8-12 часов, но не более 20 часов.
4.Если автомобиль движется медленнее, чем обычно, немедленно поставьте аккумулятор на зарядку в течение 8-12 часов.
5.Если вы не использовали транспортное средство в течение некоторого времени, то полностью зарядите аккумулятор и заряжайте его один раз в 3 месяца, чтобы продлить срок службы аккумулятора.
6.Если во время зарядки зарядное устройство нагревается (не выше 71 °C), это нормально.
7.Разъем зарядного устройства не должен располагаться рядом с водой, иначе может случится короткое замыкание.
8.Транспортное средство необходимо заряжать с помощью зарядного устройства, поставляемого в комплекте, в противном случае транспортное средство может быть повреждено.
9.Только взрослый может заряжать аккумулятор.
10.Батарейки не аккумуляторного типа не должны подвергаться зарядке.
11.Используются только батарейки того же или эквивалентного типа, что и рекомендованные.
12.Батарейки должны быть вставлены с соблюдением правильной полярности.
13.Поврежденные батарейки необходимо изъять из транспортного средства.
14.Не допускайте короткого замыкания клемм.
15.Не используйте одновременно старые и новые батарейки.
16.Когда пульт управления разряжен, пожалуйста замените батареи.

Уход

ОБСЛУЖИВАНИЕ

1.Перед сборкой убедитесь, что у вас есть все детали, если чего-то не хватает, свяжитесь с местным магазином.
2.При сборке проверьте все детали и убедитесь, что транспортное средство работает должным образом.
3.Время от времени тщательно очищайте изделие и не разрушайте никакие части.
4.Для того, чтобы ваш ребенок был в безопасности, периодически осматривайте и обслуживайте автомобиль.

TR

MONTAJ VE KULLANIM KILAVUZU:
Audi R8 ticari markaları, tasarım patentleri ve telif hakları AUDI AG onayı ile kullanılır.
-İleri ve geri vitesler.
-Farklı ses efektli çok fonksiyonlu direksiyon simidi.
-Emniyet kemeri ile donatılmıştır.
Ride-on aracımızı satın aldığınız için teşekkür eder, sürücünün uzun yıllar keyifle kullanmasını dileriz.
Lütfen kullanmadan önce talimat kılavuzunu dikkatle okuyun.

Dikkat!

UYARI:

1. Araç, yollarda, kaldırımlarda, eğimli arazilerde veya kumda kullanılmamalıdır.
2.Araç düz bir zeminde kullanılmalıdır.
3.Araca aşırı yükleme yapmayın. Lütfen kilo sınırlamalarına dikkat edin: Araç maksimum 35 kg taşıyabilir.
4.Akü bir yetişkin tarafından şarj edilmelidir.
5.Bu aracı süren çocuklar sorumlu bir yetişkin tarafından her zaman gözetlenmelidir.
6.Aracın elektrik devresini veya elektrik ekipmanını şarj etmeyin.
7.Suda veya başka herhangi bir sıvıda sürmeyin.
8.Bir engele yaklaştığınızda durun, geri dönün ve aracı başka bir yerde kullanın.
9.Lütfen araç yavaş çalıştığında şarj edin, aksi takdirde akünün kullanım ömrü azalır.
10.Aracı uzun süre kullanmayacaksanız aküyü tamamen şarj edin ve akünün kullanım ömrünü uzatmak için 3 ayda bir şarj edin.
11.Yağmurlu havada kullanmayın.
12.Akü, şarj cihazı, elektrik teli, fiş, muhafaza ve diğer parçaların hasar görüp görmediğini düzenli olarak kontrol edin, hasar bulursanız onarılıncaya kadar aracı kullanmayın.
13.Kablo, fiş, muhafaza veya diğer parçaların hasar görüp görmediğine bakmak için
oyuncakla beraber kullanılan şarj cihazını düzenli olarak kontrol edin, bu tür bir hasar olması halinde oyuncak, hasar giderilene kadar bu şarj cihazı ile kullanılmamalıdır.
14.Maksimum hızından dolayı araç, 3 yaşın altındaki çocuklar için uygun değildir.
15.Araç yalnızca tavsiye edilen şarj cihazı ile kullanılmalıdır.
16.Şarj cihazı oyuncak değildir.
17.Yalnızca nemli bir bezle temizleyin.
18.Bileşenlerin iyi durumda olduğunu kontrol edin, değilse bunları onarın veya değiştirin.
19.Korucu ekipman kullanılmalıdır
20.Bitmiş aküler oyuncaktan çıkarılmalıdır.
21.Yeniden şarj edilebilir aküler şarj edilmeden önce oyuncaktan çıkarılmalıdır.
22.Uygunluk Beyanı: bu ürün AB Direktifi 2014/53/EU gerekliliklerine uygundur. Bu Beyanın tamamına support@rollplay.com aracılığıyla erişebilirsiniz

UYARI:

Çocuğunuzun güvenliği için lütfen şu hususlara dikkat edin:
1.Montaj yalnızca bir yetişkin tarafından yapılmalıdır.
2.Küçük parçalar nefes borusunu tıkayabilir; 3 yaşın altındaki çocuklar için uygun değildir!
3.Çocuklar akü koruyucuyu açmamalıdır.
4.Lütfen boğulmayı önlemek için plastik poşetleri çocuklardan uzak tutun.
5.Her zaman yetişkin gözetimi gereklidir.
6.Bu araç, maksimum hızından dolayı 3 yaşın altındaki çocuklar için uygun değildir ve oyuncağı özel zeminler dışındaki alanlarda kullanmanın da ek tehlikeleri vardır.
7.Kullanıcının ve üçüncü tarafların yaralanmasına neden olabilecek düşme veya çarpmalardan kaçınmak için beceri gerektiğinden araç dikkatli bir şekilde kullanılmalıdır.
8.Çocuğa aracın doğru kullanımına ilişkin, özellikle fren sisteminin kullanımı ile ilgili talimat verilmelidir.
9.Trafikte kullanılmamalıdır.
10.Arabalardan ve diğer yol kullanıcılarından uzakta, düz ve asfaltlı zeminlerde kullanın.
11.Keskin yerlere çarpmaktan, kanalizasyon ızgaralarından ve ani zemin değişikliklerinden kaçının.
12.Sulu, kumlu, çakıllı, kirli, yapraklı ve diğer türde döküntülere sahip sokaklarda ve zeminlerde kullanmayın.
13.Yağmurlu hava çekişi, freni ve görüşü bozabilir.
14.Gece kullanmayın.
15.Yokuş aşağı sürüşlerde aşırı hızdan kaçının.
16.Yayalara dikkat edin.
17.Her sürüşten önce tüm bağlama elemanlarını kontrol edin ve sıkılayın, aynı anda 2 veya daha fazla çocuğun sürmesine izin vermeyin.
18.Araç hasar görmüşse kullanmayın.
19.Aşınan veya kırılan parçaları derhal değiştirin.

Montaj Talimatları

1. Ön tekerlek montajı: (Şek. 1)
Kalın pulu ve ön tekerleği ön tekerlek aksına yerleştirin ve ardından düz pulu takın. Yaylı pimi deliğe takın ve tekerlek montajını tamamlamak için poyra kapağını kapatın.

2.Sol arka tekerleğin montajı: (Şek.2)
Kalın pulu ve arka tekerlek yön kolunu sol arka tekerlek aksına takın ve ardından arka tekerleği aksa yerleştirin (çıkıntılı taraf içe bakmalıdır). Çıkıntının vites kutusu ile teması olması gerektiğini unutmayın.
Daha sonra jant kapağını takın ve düz pulu yerleştirin.
Yaylı pimi deliğe takın ve son olarak tekerlek montajını tamamlamak için poyra kapağını tekerleğe takın.

3.Sağ arka tekerleğin montajı: (Şek.3)
Kalın pulu ve arka tekerleği sağ arka tekerlek aksına yerleştirin (çıkıntılı taraf içe bakmalıdır). Çıkıntının vites kutusu ile birleştiğinden emin olun. Yaylı pimi deliğe takın ve jantı tekerleğe yerleştirin. Tekerlek montajını bitirmek için poyra kapağını janta sabitleyin.

4.Gösterge paneli ve ön cam montajı: (Şek. 4)
Ön camı ve gösterge panelini sırayla adım 1 , 2, 3, 4'e göre taslak planındaki gibi monte edin. İlk önce gösterge paneli ön camını hizalayın. Sonra tekerlek kolunu gösterge paneli deliğinden geçirin ve araba gövdesi bağlantı parçaları montajı ile gösterge panelini bağlayın. Üçüncü adımda ise montajlanan ön cam ile gösterge panelini araba gövdesiyle birleştirin. Son olarak gösterge paneli ile araba gövdesini vidalarla sabitleyin.

5.Direksiyon simidinin montajı: (Şek. 5)
Direksiyon simidini direksiyon çubuğuna takın ve direksiyon simidi deliği ile direksiyon çubuğu deliğinin hizalandığından emin olun.
Gerekirse deliği çubuktaki delikle hizalamak için direksiyon simidini hafifçe kaldırın ve vidayla sabitleyin. Montaj sırasında direksiyon simidindeki düğmelerin zarar görmemesine dikkat edin.

6.Yan aynaların montajı: (Şek. 6)
Sol aynayı gövde yuvasına takın, aynanın yerine yerleştiğini duyana kadar yuvaya bastırın.
Lütfen sol ve sağ aynaların farklı olduğunu unutmayın.

7.Güç bağlantısı: (Şek.7)
Aküdeki bağlantı parçasını şasi bağlantı parçasına bağlayın.

8.Koltuğun montajı: (Şek. 8)
Koltuğu akü bölmesine yerleştirin ve pozisyonu sabitlemek için koltuktaki iki vidayı çevirin.

9.Direksiyon simidi aküsünün montajı: (Şek. 9)
2 xl ,5V AAA/LR03 akü gereklidir (dahil değildir), tornavida ile akü bölmesi kapağını açın. İki aküyü akü bölmesine doğru kutuplara gelecek şekilde yerleştirin ve akü kapağını takın. Direksiyon simidi bozuk veya yavaş gibiyse, aküyü yukarıda belirtildiği gibi değiştirin.

10.Uzaktan Kumandanın Pil Kullanımı: (Şek. 10)
2 adet 1.5V AAA pil alın, pil kapağını tornavida (dahil değildir) ile açın. İki pili doğru kutuplara gelecek şekilde pil boşluğuna yerleştirin ve son olarak pil kapağını kapatın.

Kullanma Talimatları:

A.İleri ve geri (Şek. A)
Düğmeyi "I"ya çevirin, vites kolunu ileri pozisyonuna getirin. Araba ileri gidecek ve gaz pedalına basıldığında ön lambalar yanacaktır. Pedal serbest bırakıldığında araba durur. Geriye sürmek için vites kolunu geri pozisyonuna getirin ve gaz pedalına basın..

B. Gösterge paneli ışığı (Şek. B)
Güç düğmesi "I"ya getirildiğinde gösterge paneli yanar. Güç kapatıldığında ışıklar söner (düğme "0"a geri getirilir).

Direksiyon simidi fonksiyonu (Şek. B)
Kapıyı dışa doğru ittiğinizde kapı açılır.

C.Uzaktan Kumanda Kullanımı: (Şek.C))
1."İleri" düğmesine basınca araç ileriye gider; "Geri" düğmesine basınca araç geriye gider. Hız, uzaktan kumanda ile ayarlanan vitese bağlıdır.
2."Hız düğmesi" hız kontrol düğmesidir, üç hıza ayarlanabilir. İlgili hızı seçmek için düğmeye basın. LED hızı eş zamanlı olarak, en hızlı durumdayken çok ışıkla, en yavaş durumdayken az ışıkla gösterir.
3."Sol" düğmesine basınca araç sola döner; "Sağ" düğmesine basınca araç sağa döner.
4.Aracı durdurmak için LED yanarken "Durdur" düğmesine basın. Ardından uzaktan kumandadaki diğer düğmelere basın, düğme fonksiyonuna göre araç yeniden çalışır.
5.Aracın yumuşak bir çalıştırma ve durdurma fonksiyonu vardır.
6.Uzaktan kumanda 5 saniyeden fazla kullanılmazsa uyku (güç tasarrufu) moduna girer.
7.Araç 2 saat kullanılmazsa otomatik olarak kapatılır.

E.E-Araba ile Uzaktan Kumandayı Kodlama: (Şek.E)
Aynı anda ileri, geri ve hız kontrolü düğmelerine basın. Yanıp sönen LED ışıkları kodlamaya geçtiğini gösterir. 5 saniye içinde güç düğmesine basın, otomatik kodlama tamamlanır ve LED ışıkları normal parlak duruma geri döner. 5 saniye kullanılmadığında durum kurtarma otomatik olarak kapanır. Kodlama başarısız olursa lütfen yukarıdaki adımları tekrarlayın.

F.Aküyü şarj etme: (Şek. F)
Araç şarj edilmeden önce aracın kapalı olduğundan emin olun.
Akü seviyesi düşük olduğunda lütfen şarj edin. Şarj etmek için lütfen koltuğu kaldırın ve akü bağlantı parçasını sürüş paneli bağlantı parçasından çekin. Akü ile şarj cihazı bağlantı parçalarını bağlayın ve güç kaynağını bir prize takın.

Isı koruması:
Cihazda, elektrik devresini korumak için bir ısı koruması mevcuttur. Cihaz kullanım sırasında stop ederse koruma birkaç saniye sonra otomatik olarak yeniden ayarlanır ve aracın tekrar normal bir şekilde çalışmasını sağlar.

UYARI:

1.Bu aracı ilk kez kullanılmadan önce, aküyü 12 saat şarj edin.
2.Akü ile şarj cihazı bağlantı parçalarını bağlayın ve şarj cihazını 117-250V AC prizine takın.
3.1-2 saat kullandıktan sonra 8-12 saat şarj edin ancak 20 saati geçmeyin.
4.Araç normalden yavaş hareket ediyorsa lütfen hemen 8-12 saat daha şarj edin.
5.Aracı uzun süre kullanmayacaksanız aküyü tamamen şarj edin ve akü ömrünü uzatmak için 3 ayda bir şarj edin.
6.Şarj sırasında şarj cihazının sıcak olması (71°C altı) normaldir.
7.Şarj cihazı bağlantı parçası suya yakın bir yerde bulunmamalıdır, aksi halde kısa devre meydana gelir.
8.Araç yalnızca temin edilen şarj cihazı ile şarj edilmelidir, aksi halde araç hasa görebilir.
9.Yalnızca yetişkin bireyler aküyü şarj edebilir.
10.Şarj edilemeyen tipteki aküler yeniden şarj edilmemelidir.
11.Yalnızca aynı veya tavsiye edilen eşdeğer aküler kullanılmalıdır.
12.Aküler doğru kutuplara yerleştirilmelidir.
13.Hasar gören aküler araçtan çıkarılmalıdır.
14.Besleme uçlarında kısa devre olmamalıdır.
15.Eski ve yeni aküleri karıştırmayın.
16.Uzaktan kumandanın gücü yoksa lütfen pilleri değiştirin.

Dikkat

BAKIM

1.Montajdan önce tüm parçaların mevcut olduğunu kontrol edin, eksik bir parça varsa yerel mağazanızla iletişime geçin.
2.Montaj sırasında tüm parçaları kontrol edin ve arabanın doğru çalıştığından emin olun.
3.Lütfen ürünü düzenli olarak temizleyin ve hiçbir parçayı imha etmeyin.
4.Çocuğunuzun güvenliğini sağlamak için lütfen arabanın düzenli olarak kontrolünü ve bakımını yapın.

Audi R8 Spyder Ride on manufactured by Paragon Child Products Co., Ltd.(Goodbaby Group).
Trademarks, design patents and copyrights are used with the approval of the owner AUDI AG.

All product referenced logo marks are used under license.

Tous les logos faisant référence à des marques déposées sont utilisés sous licence.

Alle produktbezogenen Zeichen und Logos werden in Lizenz verwendet.

Todos los logotipos relacionados con los productos se utilizan bajo licencia.

Todos os logotipos relacionados com os productos utilizam-se com licença.

Tutti i marchi dei loghi a cui il prodotto fa riferimento sono utilizzati con licenza.

Wszelkie powołane znaki logo są używane na licencji.

Voor het gebruik van alle logo's bij productnamen is een vergunning afgegeven.

Все логотипы, на которые ссылаются продукты, используются по лицензии

Ürün referanslı tüm logo işaretleri lisans altında kullanılır

---

MADE IN CHINA (FABRIQUÉ EN CHINE/HERGESTELLT IN CHINA/FABRICADO EN CHINA/FABRICADO NA CHINA/
PRODOTTO IN CINA/WYPRODUKOWANO W CHINACH/VERVAARDIGD IN CHINA/СДЕЛАНО В КИТАЕ/ÇÎN'DE ÜRETİLMİŞTİR).

EN:
Customer Care email: support@rollplay.com

FR:
Service à la clientèle e-mail: support@rollplay.com

DE:
Customer Care E-Mail: support@rollplay.com

ES:
Correo electrónico de atención al cliente: support@rollplay.com

PT:
E-mail Atendimento ao Cliente: support@rollplay.com

IT:
Assistenza Clienti email: support@rollplay.com

PL:
E-mail Obsługi Klienta: support@rollplay.com

NL:
Customer Care e-mail: support@rollplay.com

RU:
Электронный адрес технической поддержки клиентов: support@rollplay.com

TR:
Müşteri hizmetleri e-posta: support@rollplay.com

CE