ROLLPLAY

Volkswagen Camper Van

Official
Licensed Product

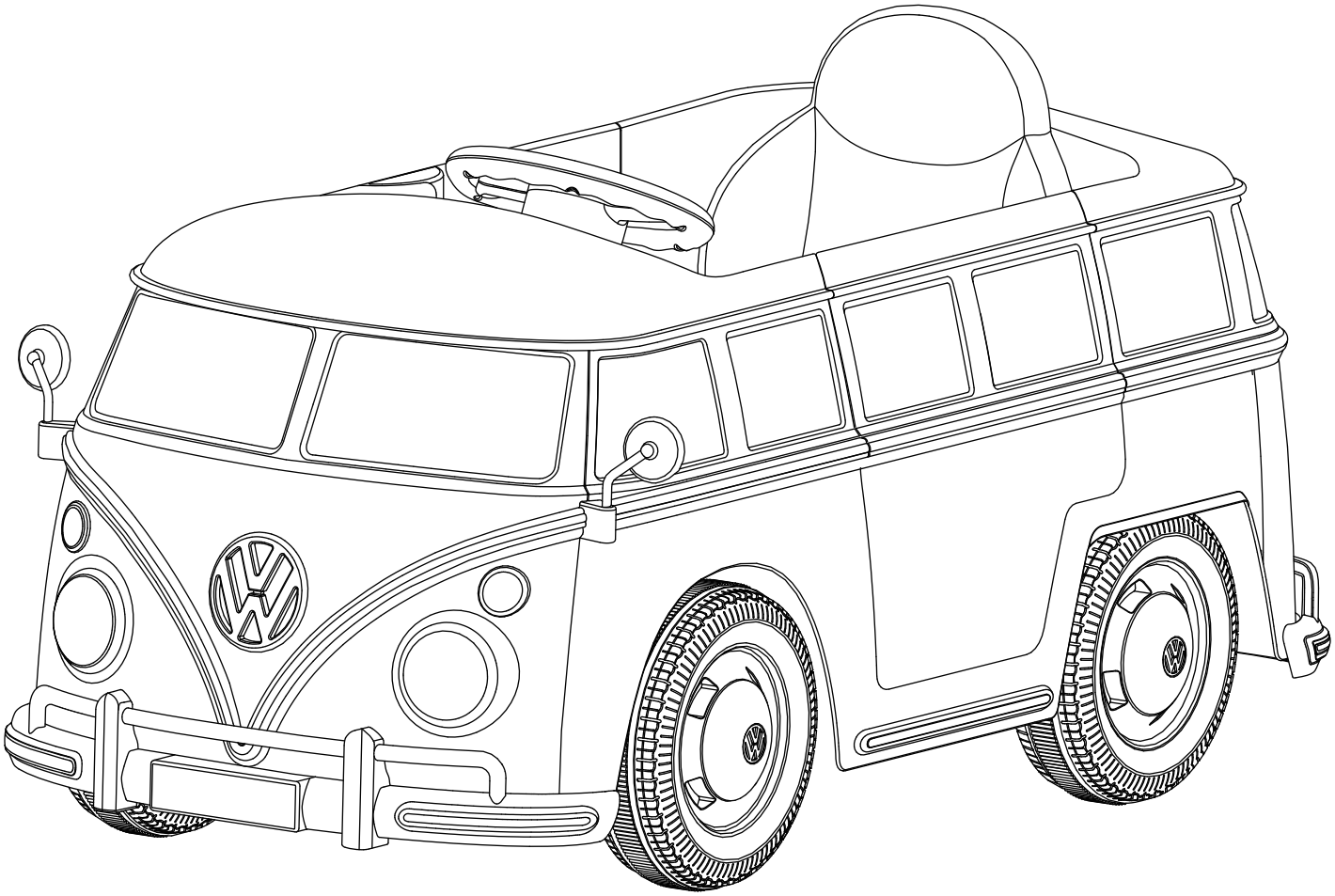

Assembly Instructions Instructions d'assemblage Aufbauanleitung Instrucciones de montaje Instruções para a montagem Istruzioni per il montaggio Instrukcja montażu Montage-instructies Инструкции по сборке Montaj talimatları

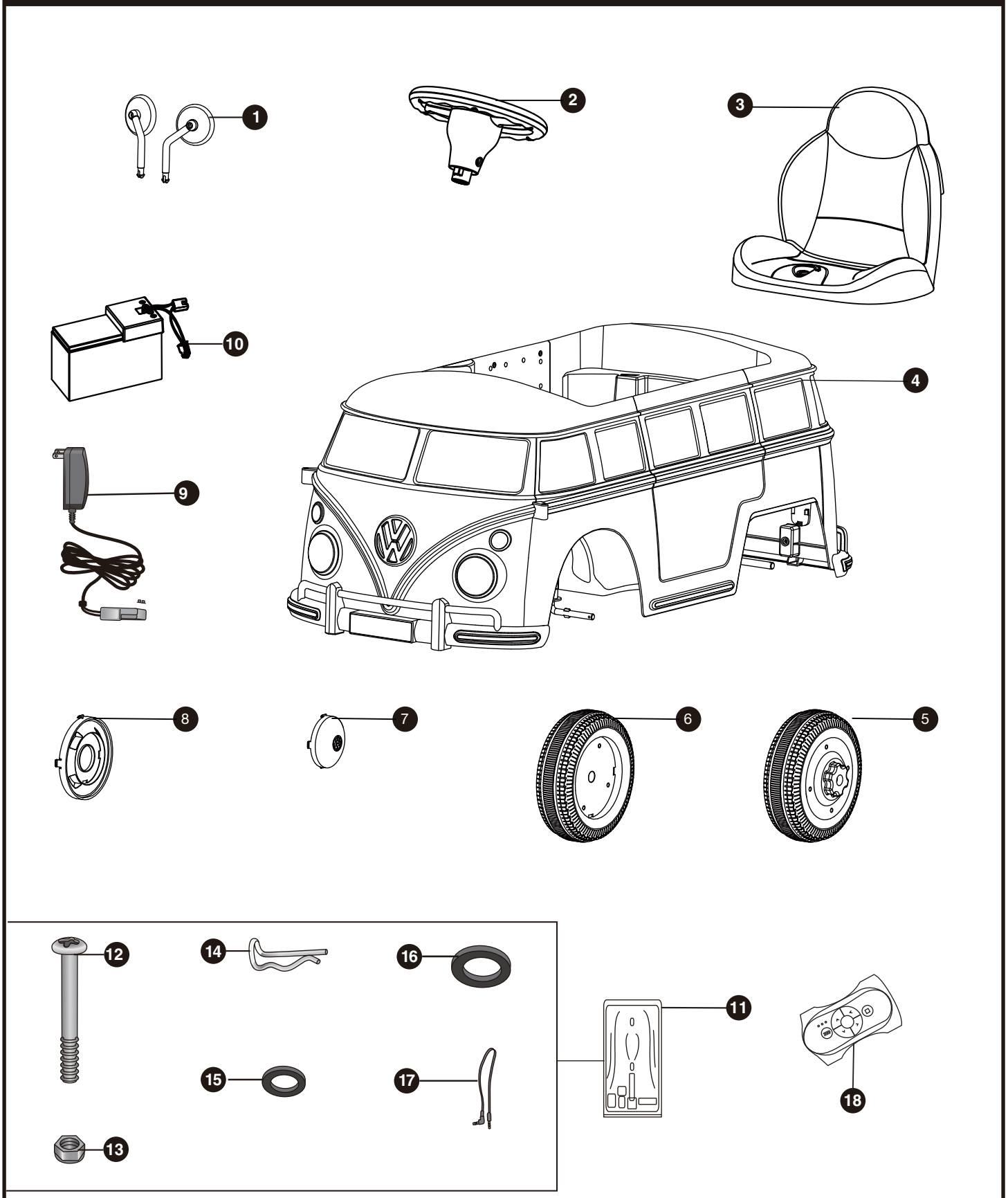

Assembly Instructions Instructions d'assemblage Aufbauanleitung Instrucciones de montaje Instruções para a montagem Istruzioni per il montaggio Instrukcja montażu Montage-instructies Инструкции по сборке Montaj talimatları

1
Wing mirror
Véhicule
Außenspiegel
Vehículo
Veículo
Veicolo
Pojazd
Auto
Зеркало заднего вида
Yan ayna

2
Steering wheel
Volant
Lenkrad
Volante
Volante
Volante
Kierownica
Stuur
Руль
Direksiyon simidi

3
Seat
Siège
Sitz
Asiento
Banco
Sedile
Fotel
Stoel
Кресло
Koltuk

4
Chassis
Châssis
Karosserie
Chasis
Chassis
Telaio
Podwozie
Chassis
Шасси
Şasi

5
Rear wheel
Roue arrière
Hinterrad
Rueda trasera
Roda traseira
Ruota posteriore
Tylne koło
Achterwiel
Заднее колесо
Arka tekerlek

6
Front wheel
Roue avant
Vorderrad
Rueda delantera
Roda dianteira
Ruota anteriore
Przednie kołol
Voorwiel
Переднее колесо
Ön tekerlek

7
Small Hubcap
Petit enjoliveur
kleine Radkappe
embellecedores pequeños
Tampão de roda pequeno
Coprimozzo piccolo
Mały kołpak koła
Kleine wieldop
Малый Hubcap
Küçük Göbek Kapağı

8
Big Hubcap
Grand enjoliveur
große Radkappe
embellecedores grandes
Tampão de roda grande
Coprimozzo grande
Duży kołpak koła
Grote wieldop
Большой Hubcap
Büyük Göğüs Kapağı

9
Charger
Chargeur
Ladegerät
Cargador
Carregador
Caricabatterie
Ładowarka
Oplader
Зарядное устройство
Şarj cihazı

10
Battery
Batterie
Batterie
Batería
Bateria
Batteria
Akumulator
Accu
Аккумулятор
Akü

11
Blister box
Boîte d'ampoules
Blisterbox
Caja de burbujas
Blister
Confezione blister
Blister
Blister box
Блистерная коробка
Blister kutu

12
Steering wheel screw
Vis du volant
Lenkrad-Schraube
Tornillo para el volante
Parafuso do volante
Vite del volante
Śruba kierownicy
Stuurschroef
Винт рулевого управления
Direksiyon simidi vidası

13
Nut
Écrou
Mutter
Tuerca
Porca
Dado
Nakrętka
Moer
Гайка
Somun

14
Snap pin
Goupille
Klickbolzen
Gancho
Pino
Perno a molla
Przetyczka
Borgveer
Шплинт
Takma pimi

15
Small washer
Petite rondelle
Kleine dichtungsscheibe
Junta pequeña
Anilha menor
Rondella piccola
Mała podkładka
Kleine vulring
Маленькая шайба
Küçük pul

16
Large washer
Grande rondelle
Große dichtungsscheibe
Junta grande
Anilha maior
Rondella grande
Duża podkładka
Grote vulring
Большая шайба
Büyük pul

17
MP3 cable
Câble MP3
MP3 Kabel
Cable de MP3
Cabo MP3
Cavo MP3
Kabel MP3
MP3-kabel
MP3-кабель
MP3 kablosu

18
Remote control
Télécommande
Fernbedienung
Control remoto
Controle remoto
Telecomando
Pilot
Afstandsbediening
пульт дистанционного управления
Uzaktan kumanda

BATTERY : 12V 7AH
MOTOR : 6V 15W X2
AGE : 37-96 Month
MAX WEIGHT : 35 kg
SIZE : 1070*540*550 mm
SPEED : 4km/h
TIME FOR USE : charge 8-12 hours, use 1-2 hours
CHARGER : input AC117-250V 50/60Hz output DC 12.0V
R/C: Emission Frequency 2.434G Hz, Receiving Frequency 2.434G Hz Transmitted Power 5.5 DBM

BATTERIE : 12V 7AH
MOTEUR : 6V 15W X2
AGE : 37-96 Mois
POIDS MAX : 35 kg
TAILLE : 1070*540*550 mm
VITESSE : 4 km/h
DELAI D'UTILISATION : charge 8-12 heures, utilisation 1-2 heures
CHARGEUR : entrée CA117-250V 50/60Hz sortie CD 12.0V
R/C: Fréquence d'émission 2,434G Hz, Fréquence de réception 2,434G Hz Puissance transmise 5.5 DBM

BATTERIE : 12V 7AH
MOTOR : 6V 15W X2
ALTER : 37-96 Monate
MAX. GEWICHT : 35 kg
GRÖSSE : 1070*540*550 mm
GESCHWINDIGKEIT : 4km/h
NUTZUNGSDAUER : 8-12 Stunden laden, 1-2 Stunden nutzen
LADEGERÄT : Eingang AC117-250V 50/60Hz Ausgang DC12.0V
R/C: Emissionsfrequenz 2.434G Hz, Empfangsfrequenz 2.434G Hz, Gesendete Leistung 5.5 DBM

BATERÍA : 12V 7AH
MOTOR : 6V 15W X2
EDAD : 37-96 meses
PESO MÁX. : 35 kg
TAMAÑO : 1070*540*550 mm
VELOCIDAD : 4 km/h
TIEMPO DE USO : carga de 8-12 horas, uso de 1-2 horas
CARGADOR : entrada 117-250V 50/60Hz salida CC12.0V
R/C: Frecuencia de emisión de 2,434 GHz Frecuencia del receptor de 2,434 GHz Potencia transmitida 5.5 DBM

BATERIA : 12V 7AH
MOTOR : 6V 15W X2
IDADE : 37-96 meses
PESO MÁX. : 35 kg
TAMANHO : 1070*540*550 mm
VELOCIDADE : 4 km/h
TEMPO DE UTILIZAÇÃO : carga 8-12 horas, utilização 1-2 horas
CARREGADOR : entrada AC117-250V 50/60Hz saída DC12.0V
R/C: Frequência de Emissão 2,434GHz Frequência de Recebimento 2,434GHz Potência Emitida 5.5 DBM

BATTERIA : 12V 7AH
MOTORE : 6V 15W X2
ETÀ : 37-96 mesi
PESO MASSIMO : 35 kg
DIMENSIONI: 1070*540*550 mm
VELOCITÀ : 4km/h
DURATA DUTILIZZO : ricarica da 8-12 ore, uso per 1-2 ore
CARICABATTERIA : ingresso CA117-250V 50/60Hz uscita CC 12.0V
Radiocomando: Frequenza di Emissione 2.434G Hz, Frequenza di Ricezione 2.434G Hz Potenza Trasmessa 5.5 DBM

AKUMULATOR : 12V 7AH
SILNIK : 6V 15W X2
WIEK : 37–96 miesięcy
MAKS. MASA : 35 kg
WYMIARY : 1070*540*550 mm
PRĘDKOŚĆ : 4 km/h
CZAS PRACY : ładowanie 8–12 godzin, zabawa 1–2 godziny
ŁADOWARKA : wejście AC117-250V 50/60Hz wyjście DC12.0V
Sterowanie radiowe: Częstotliwość wysyłania sygnału 2.434G Hz, Częstotliwość przyjmowania sygnału 2.434G Hz, Moc nadawania 5.5 dBm

ACCU : 12V 7AH
MOTOR : 6V 15W X2
LEEFTIJD LLEEFTIJD : 37-96 maanden
MAX. GEWICHT : 35 kg
AFMETINGEN : 1070*540*550 mm
SNELHEID : 4 km/u
GEBRUIKSDUUR : 8-12 uur opladen, 1-2 uur gebruiken
OPLADER: ingangsspanning AC117-250V 50/60Hz (wisselstroom),uitgangsspanning 12.0V (gelijkstroom)
R/C: Emissiefrequentie 2.434G Hz, Ontvangstfrequentie 2.434G Hz Overgedragen vermogen 5.5 DBM

АККУМУЛЯТОР : 12В 7 Ач
ДВИГАТЕЛЬ : 12В 15 Вт X2
СРОК СЛУЖБЫ : 37-96 месяцев
МАКСИМАЛЬНЫЙ ВЕС : 35 кг
СКОРОСТЬ : 4 км/ч
ВРЕМЯ ИСПОЛЬЗОВАНИЯ: заряд 8-12 часов, использование 1-2 часа
ЗАРЯДНОЕ УСТРОЙСТВО : вход 117-250 В 60/60Гц выход 12.0В
П/У: Частота излучения 2.434 ГГц
Частота приема 2.434 ГГц
Мощность излучения 5.5 дБм

AKÜ : 12V 7AH
MOTOR : 6V 15W X2
YAŞ : 37-96 ay
MAKS AĞIRLIK : 35 kg
HIZ : 4km/h
KULLANIM SÜRESİ: 8-12 saat şarj, 1-2 saat kullanım
ŞARJ CİHAZI: giriş AC117-250V 50/60Hz çıkış DC12.0V
R/C: Emisyon hızı 2.434G Hz
Alış hızı 2.434G Hz
İletilen gü ç 5.5 DBM

Receiver category 2
Récepteur catégorie 2
Empfängerkategorie 2
Receptor categoría 2
Receiver categoria 2
Categoria ricevitore 2
Kategoria odbiornika 2
Ontvanger categorie 2
Получатель категории 2
Alıcı kategorisi 2

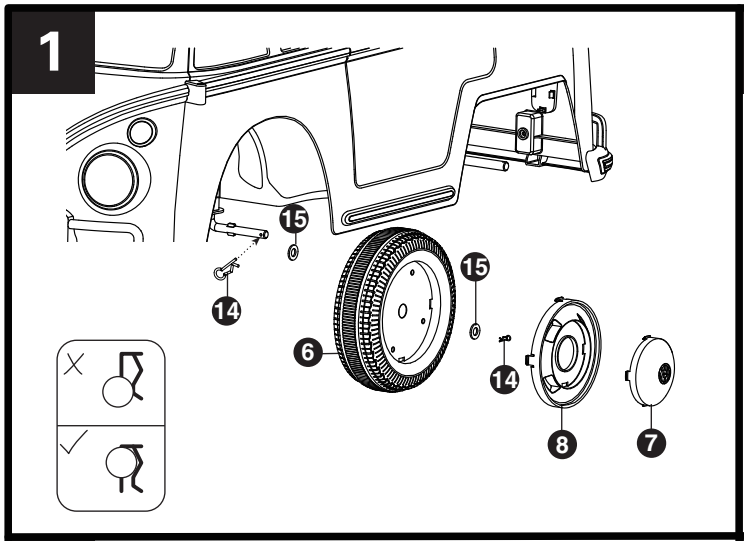
1
15
14
6
15
14
8
7

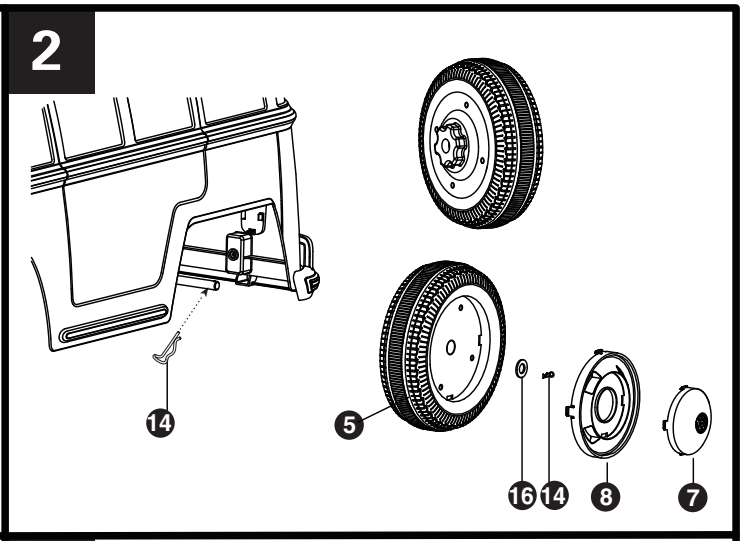
2
14
5
16
14
8
7

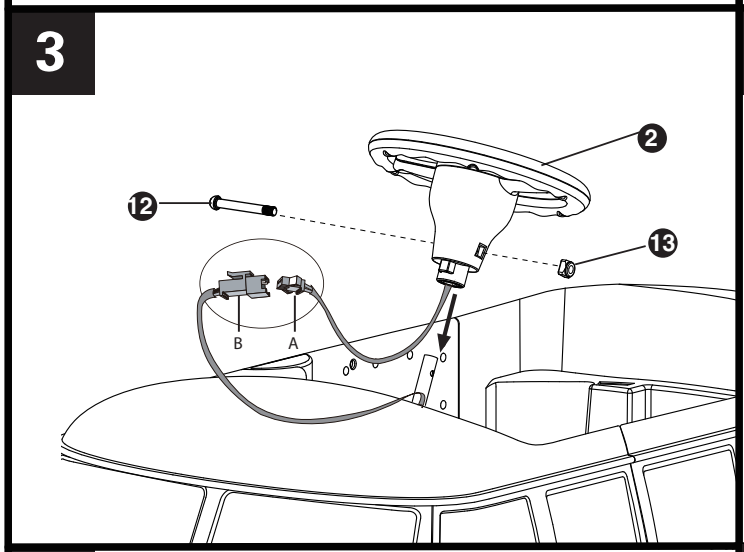
3
2
12
13
B
A

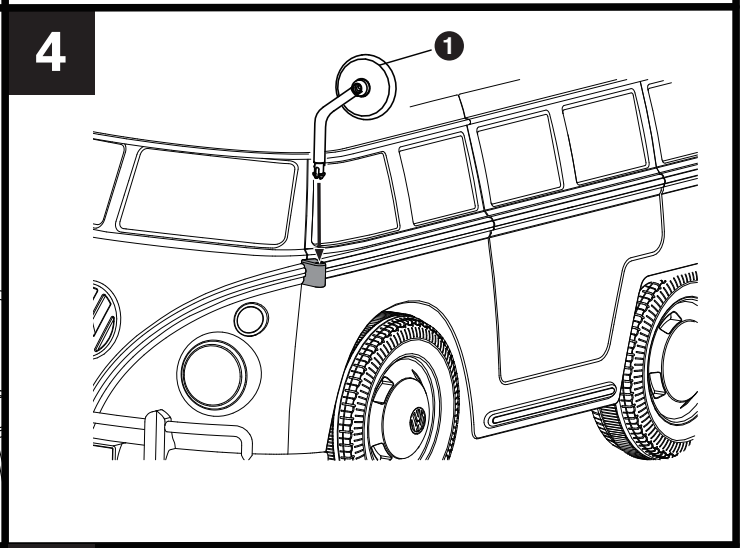
4
1

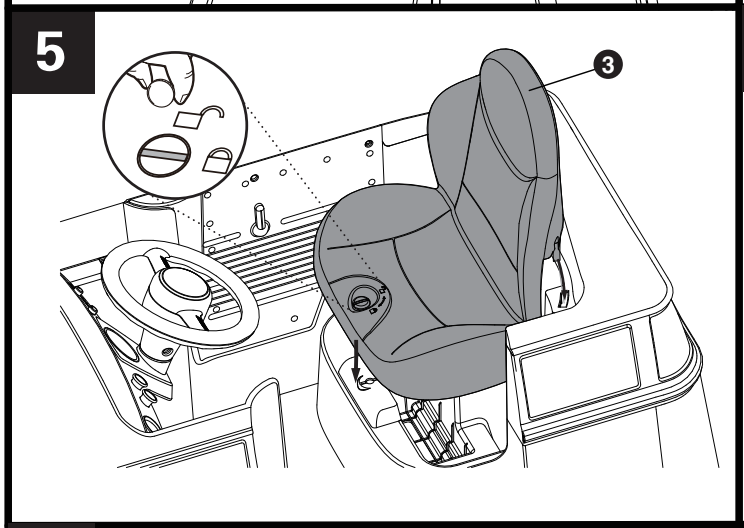
5
3

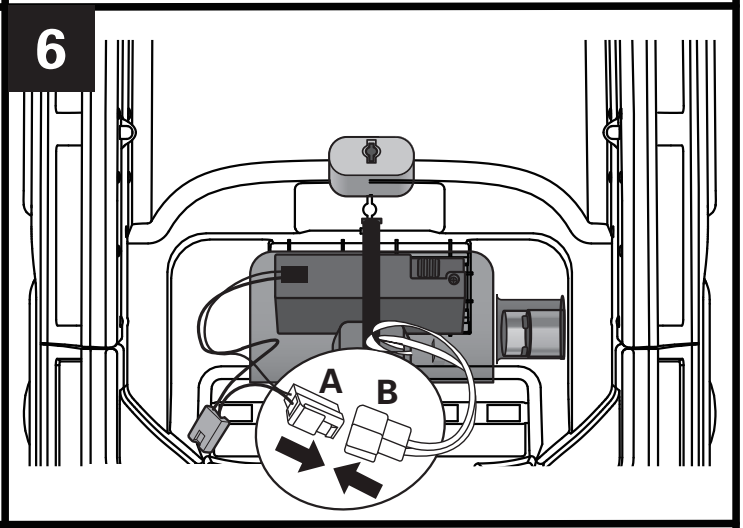
6
A
B

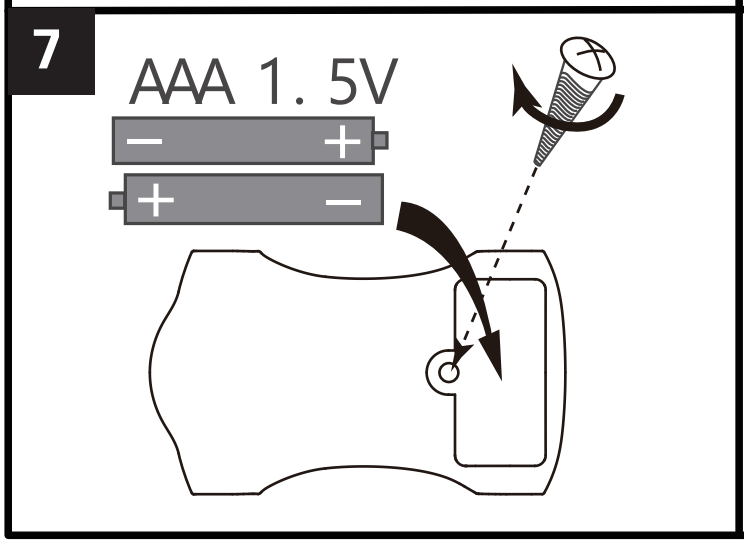
7
AAA 1. 5V

A

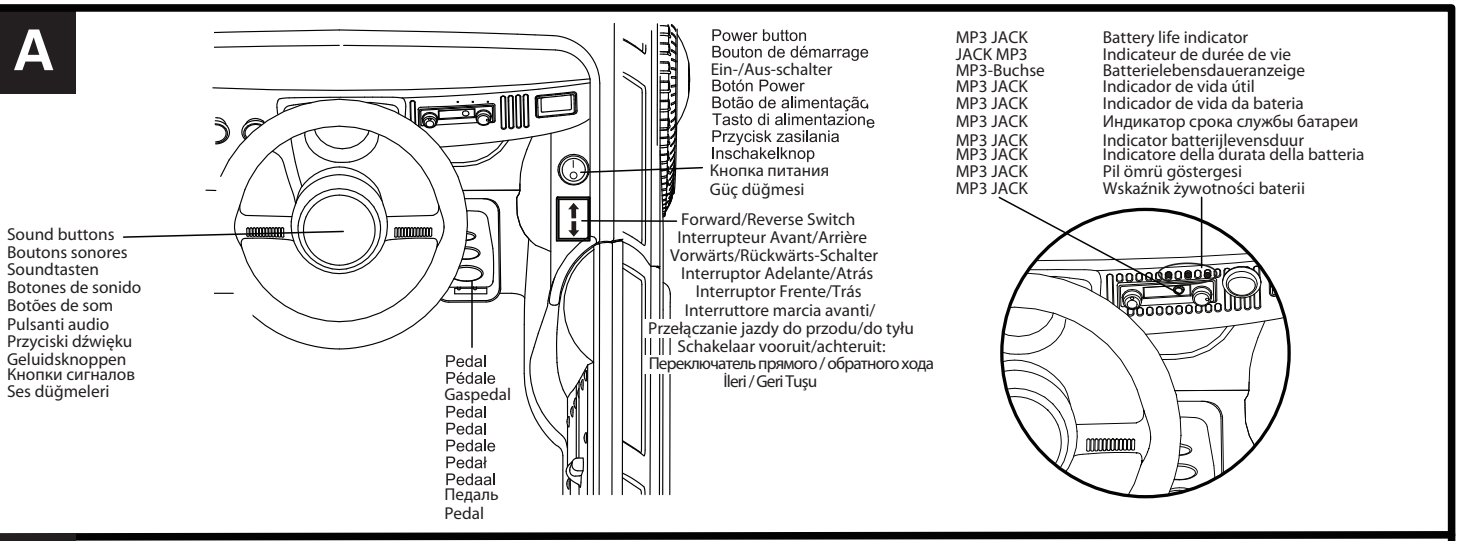
Power button
Bouton de démarrage
Ein-/Aus-schalter
Botón Power
Botão de alimentação
Tasto di alimentazione
Przycisk zasilania
Inschakelknop
Кнопка питания
Güç düğmesi
MP3 JACK
JACK MP3
MP3-Buchse
MP3 JACK
MP3 JACK
MP3 JACK
MP3 JACK
MP3 JACK
MP3 JACK
MP3 JACK
Battery life indicator
Indicateur de durée de vie
Batterielebensdaueranzeige
Indicador de vida útil
Indicador de vida da bateria
Индикатор срока службы батареи
Indicator batterijlevensduur
Indicatore della durata della batteria
Pil ömrü göstergesi
Wskaźnik żywotności baterii
Sound buttons
Boutons sonores
Soundtasten
Botones de sonido
Botões de som
Pulsanti audio
Przyciski dźwięku
Geluidsknoppen
Кнопки сигналов
Ses düğmeleri
Forward/Reverse Switch
Interrupteur Avant/Arrière
Vorwärts/Rückwärts-Schalter
Interruptor Adelante/Atrás
Interruptor Frente/Trás
Interruttore marcia avanti/
Przełączanie jazdy do przodu/do tyłu
Schakelaar vooruit/achteruit:
Переключатель прямого / обратного хода
İleri / Geri Tuşu
Pedal
Pédale
Gaspedal
Pedal
Pedal
Pedale
Pedał
Pedaal
Педаль
Pedal

B

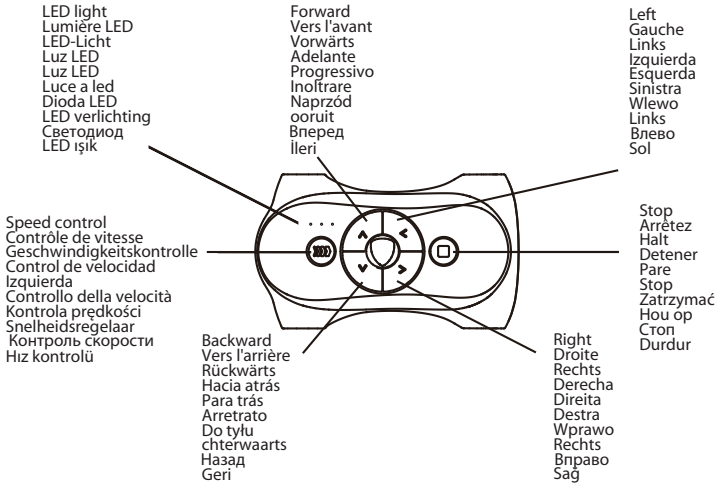
LED light
Lumière LED
LED-Licht
Luz LED
Luz LED
Luce a led
Dioda LED
LED verlichting
Светодиод
LED ışık
Forward
Vers l'avant
Vorwärts
Adelante
Progressivo
Inoltrare
Naprzód
ooruit
Вперед
İleri
Left
Gauche
Links
Izquierda
Esquerda
Sinistra
Wlewo
Links
Влево
Sol
Speed control
Contrôle de vitesse
Geschwindigkeitskontrolle
Control de velocidad
Izquierda
Controllo della velocità
Kontrola prędkości
Snelheidsregelaar
Контроль скорости
Hız kontrolü
Stop
Arrêtez
Halt
Detener
Pare
Stop
Zatrzymać
Hou op
Стоп
Durdur
Backward
Vers l'arrière
Rückwärts
Hacia atrás
Para trás
Arretrato
Do tyłu
chterwaarts
Назад
Geri
Right
Droite
Rechts
Derecha
Direita
Destra
Wprawo
Rechts
Вправо
Sağ

C

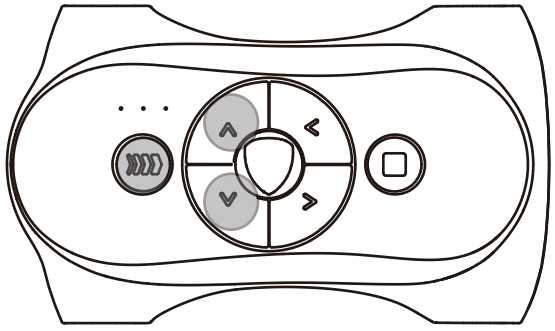

D

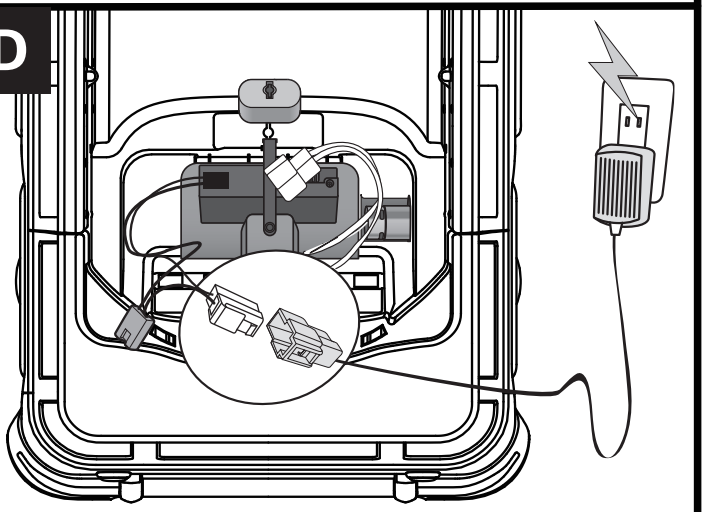

EN

Manual for assembly and use:

The Volkswagen type 2 (T1) is officially licensed by Volkswagen. Manufactured and distributed by or for Paragon Child Products Co., Ltd. (Goodbaby Group). Trademark "VW-in-circle logo", associated design patents and copyrights are used with the approval of the owner Volkswagen AG.

Forward and reverse
Two working doors
Multifunctional steering wheel with different sound effect
Working LED
With dashboard light front light and daytime running light

Thank you for purchasing this ride on vehicle, we hope that the rider enjoys it for years to come.
Please read the instruction guide carefully before using the vehicle.

Attention!

WARNING:

1. Vehicle must not be used on roads, pavements, slopes or sand.
2. Vehicle should be used on a flat surface.
3. Do not overload the vehicle. Please take note of the weight restrictions: Maximum total weight 35kg.
4. Battery charging must be performed by an adult.
5. Children riding this vehicle should be supervised at all times by a responsible adult.
6. Do not charge the circuit of the vehicle or its attaching electric equipment.
7. Do not ride in water or any other fluids.
8. Come to a stop when approaching an obstruction, turn away and use the vehicle elsewhere.
9. Please charge once the vehicle runs slowly otherwise life-span of battery will be reduced.
10. Please charge the battery in full, before storing it for long periods of time then recharge it every 3 months to prolong the battery life.
11. Do not ride in the rain.
12. Battery, charger, electric wire, plug, enclosure and other parts should be periodically check for damage, if damage is found discontinue use until repaired.
13. Charger used with the toy are to be regularly examined for damage to the cord, plug, enclosure and other parts, and that, in the event of such damage, the toy must not be used with this charger until the damage has been repaired.
14. This vehicle is unsuitable for children under 3 years old due to its maximum speed.
15. The vehicle must only use with the recommended charger.
16. The charger is not a toy.
17. Clean with a damp cloth only.
18. Check components are in good condition, if not, repair or replace them.
19. Protective equipment should be worn.
20. Exhausted batteries are to be removed from the toy.
21. Rechargeable batteries are to be removed from the toy before being charged.
22. Declaration of Conformity: this product is in compliance with the requirement of EU Directive 2014/53/EU. You can ask the full version of this Declaration via support@rollplay.com

WARNING:

For the safety of your child please pay attention to the following:

1. Adult assembly only.
2. Small parts are of choking hazard; they are not suitable for children under 3 years!
3. Children must not open the battery protector.
4. Please keep plastic bags away from children to avoid suffocation.
5. Adult supervision required at all times.
6. This vehicle is unsuitable for children under 3 years due to its maximum speed, there are additional hazards of using the toy in areas other than private grounds.
7. The vehicle shall be used with caution since skill is required to avoid falls or collisions which may cause injury to the user and third parties.
8. Instruction must be given to the child in the proper use of the vehicle, particularly in the use of the braking system.
9. Not to be used in traffic.
10. Ride on smooth, paved surfaces away from vehicles and other road users.
11. Avoid sharp bumps, drainage grates and sudden surface changes.
12. Avoid streets and surfaces with water, sand, gravel, dirt, leaves and other debris.
13. Wet weather may impair traction, braking and visibility.
14. Do not ride at night.
15. Avoid excessive speed associated with downhill rides.
16. Watch out for pedestrians.
17. Check and secure all fasteners before each ride, do not allow 2 or more children to ride at the same time.
18. Do not use the vehicle if it has any damage.
19. Replace worn or broken parts immediately.

Assembly Instructions

1. Assemble the Front Wheels (Fig 1)
- Get washers and snap pins from blister box.
- Slide the small washer (15) onto the axle.
- Slide the front wheel (6) onto the axle. Ensure that the side of the wheel with the slots is facing out.
- Slide the small washer (15) onto the axle.
- Insert the straight side of the snap pin (14) through the hole at the end of the axle to keep the wheel in place.
- Position the big hubcap (8) over the holes on the wheel, and snap the hubcap into place.
- Position the small hubcap (7) over the holes on the big hubcap wheel(8), and snap the hubcap into place.

2. Assemble the Rear Wheels (Fig 2)

Rear Wheel:
- Slide the rear wheel (5) onto the axle with the gear teeth facing inward. Ensure that the gear teeth connect with the gear box that is pre-installed on the axle.
- Slide the big washer (16) onto the axle.
- Insert the straight side of the snap pin (14) through the hole at the end of the axle to keep the wheel in place.
- Position the big hubcap (8) over the holes on the wheel, and snap the hubcap into place.
- Position the small hubcap (7) over the holes on the big hubcap (8), and snap the hubcap into place.

If you encounter trouble fitting both wheels onto the rear axle, then your rear wheel axle may need to be realigned.
Remove both wheels from the rear wheel axle. Using two hands to push down on the rear wheel axle and slide it gently toward the side of the vehicle that needs more room.

3. Assemble the Steering Wheel(Fig 3)
- Plug the steering wheel connector (A) into the dashboard connector (B).
- Slide the steering wheel (2) onto the steering rod.
- Align the holes on the steering wheel with the holes on the steering rod.
- Slide the steering wheel screw (12) though the steering wheel and steering rod.
- Fasten the nut (13) to the end of the screw and tighten the screw with a screwdriver.

4.Assemble Mirrors (Fig 4)
- Align the bottom of the mirror (1) with the hole on the car body.
- Gently press the mirror (1) down into place.
- Repeat for the other mirror (1).

5. Assemble the Seat (Fig 5)
- Ensure the lock on the car seat is in the unlock position.
- Align the two hooks on the back of the car seat (3) with the holes on the back of the battery compartment.
- Insert the hooks into the holes and rotate the seat down into place.
- Use a flat head screwdriver or a coin to turn the seat to the locked position.

6. Battery Removal (Fig 6)
- Unlock and remove the seat.
- Disconnect the red battery connector (A) from the red engine connector (B).
- Loosen and remove the screw from the battery strap using a Phillips screwdriver.
- Slide the battery strap out from the battery strap slot.
- Remove the battery.
- Note: It is not necessary to remove the battery for charging. However, if the battery does not reach the outlet, then it can be removed for charging.

7. The Battery Use of Remote Control: (Fig 7)
Buy 2*1.5V AAA batteries, open the battery cover by the screwdriver (not included). Put the two batteries into the battery cavity with correct polarity. and put close battery cover lastly.

Operating Instruction:

A.Operation Instructions (Fig A):

1.On/Off Power Switch:press the power switch to "I", the car will be turned on. Press the power switch to "O", the car will be turned off.
2.Forward/Reverse switch: press the switch to "↑ " , Press the foot pedal to move forward. turn the switch to "↓",, Press the foot pedal to move backward.
3. Foot Pedal: Press the foot pedal to put the car in motion. Release to stop. The headlights will turn on when the car is moving forward.
4. Sound: Press the sound button on the steering wheel to make sounds.
5. Insert the MP3 cable into the MP3 jack and connect to your device. Turn the MP3 on by rotating the on/off dial. To adjust the volume, rotate the dial.
6. Press the left and right steering wheel buttons for horn and engine sounds
Battery power indicator: Press the power indicator button to check battery level.
- Three Lights: Battery is fully charged
- Two Lights: Battery level is low
- One Light: Battery power is lower than 9.5V, and the battery must be recharged

Turn off automatically function:
The car will be power off automatically after turn on 2 hours, and the car without any function. Turn on the power switch to restart the car and functions are normal.

B. Operation of Remote Control: (Fig B)

1. Press the "Forward" button, the vehicle moves forward; press the "Backward" button, the vehicle runs backwards. Speed is up to the gear set by the remote control.
2. The "Speed" button is the speed control button, it can be set three speeds. Press the button to choose the corresponding speed. LED displays speed synchronously, full light when the speed is the fastest, a light when the speed is the slowest.
3. Press the "Left" button, the vehicle returns left; press "Right" button, the vehicle returns right.
4. Press the "Stop" button to stop the vehicle, while the LED shows a flow. Then press other buttons on the remote control, the vehicle reruns according to the button function.
5. The vehicle has soft start and soft stop function.
6. When the remote control has no operation for more than 5 seconds, it will enter into the hibernation (power-saving) mode,
7. The vehicle will be shut down automatically without operation for 2 hours.

C. Code Remote Control with E-Car: (Fig C)
Press the forward, backward and speed control buttons at the same time. LED lights flashing showed the state into the code. Now press the power switch in 5 seconds, automatic code will be completed and LED lights are restored to normally bright state. State recovery will be closed automatically without operation for 5S. If the code fails, please repeat the above steps.

D. Charging Instructions:

To charge the battery (Fig D)
1. Ensure the vehicle is stopped and turned off.
2. Unlock and remove the seat.
3. Unplug the red battery connector (A) from the red engine connector (B).
4. Connect the red battery connector (A) to the red battery charger connector(C) .
5. Plug the battery charger into a 117-250 V AC mains socket.

To unplug the battery (Fig D)
6. Unplug the battery charger (D) from the AC mains socket.
7. Unplug the red battery connector (A).
8. Reconnect the red battery connector (A) to the red engine connector(B) .
9. Replace the seat and tighten lock.

Note: It is not necessary to remove the battery for charging. However, if the battery does not reach the outlet, it can be removed for charging. For Battery Removal instructions, see NO. 6 Battery removal.

Thermal fuse:
The vehicle has been fitted with a thermal fuse to protect the electrical circuit. If the vehicle cuts out during use, the fuse will automatically reset after a few moments, allowing the car to work again as normal.

⚠ WARNING:

1. Charge the battery for 12 hours before using this vehicle for the first time.
2. Connect the battery and charger connectors, then plug the charger into the 117-250V AC mains socket.
3. After 1-2 hours of use please charge for 8-12 hours but do not exceed 20 hours.
4. If the vehicle is moving slower than usual please recharge immediately for 8-12 hours.
5. If you have not used the vehicle in quite some time then please fully charge the battery and charge once every 3 months to extend the battery life.
6. If the charger is hot (under 71°C) while charging, this is normal.
7. The charger connector must not be placed near water or it will have short circuit.
8. The vehicle must only be charged with the charger supplied otherwise the vehicle may be damaged.
9. Only adults can charge the battery.
10. Non-rechargeable batteries are not to be recharged.
11. Only batteries of the same or equivalent type as recommended are to be used.
12. Batteries are to be inserted with the correct polarity.
13. Damaged batteries must be removed from the vehicle.
14. The supply terminals are not to be short circuited.
15. Do not mix old and new batteries.
16. When the remote control is lack of power, please change the batteries.
17. Rechhargeable batteries are only to be charged under adult supervision.
18. Do not mix alkaline, standard (carbon-zinc), or rechargeable (nickel cadmium) batteries.

Care

MAINTENANCE

1. Before assembly please check that you have all the parts, if there are any missing parts please contact your local store.
2. When assembling please inspect all the parts and ensure the vehicle is working properly.
3. Please carefully clean the product occasionally and not destroy any parts.
4. In order to keep your child safe, please inspect and maintain the car periodically.

FR

Mode d'assemblage et d'utilisation:

Le Volkswagen type 2 (T1) est officiellement homologué par Volkswagen. Fabriqué et distribué par ou pour Paragon Child Products Co., Ltd. (Groupe Goodbaby). La marque de commerce « VW-in-circle logo », les brevets de dessin associés et les droits d'auteur sont utilisés avec l'approbation du propriétaire Volkswagen AG.

Marche avant et arrière.
Volant polyvalent avec différents effets sonores.
Phare LED fonctionnel

Nous vous remercions d'avoir acheté notre véhicule. Nous espérons que le conducteur en profitera pleinement au cours des prochaines années.
Lire attentivement le mode d'emploi avant l'utilisation.

Attention !

PRÉCAUTION :

1. Le véhicule ne doit pas être utilisé sur les routes, les trottoirs, dans les descentes ni sur le sable.
2. Le véhicule doit être utilisé sur une surface plane.
3. Ne pas surcharger le véhicule. Respecter les limites de poids : poids total maximum autorisé 35 kg.
4. Le chargement de la batterie doit être effectué par un adulte.
5. Un enfant ne peut utiliser ce véhicule que sous la surveillance d'un adulte responsable.
6. Ne pas charger le circuit du véhicule ni ses équipements électriques.
7. Ne pas utiliser dans l'eau ni dans d'autres liquides.
8. À l'approche d'un obstacle, ralentir, tourner dans une autre direction et utiliser ailleurs le véhicule.
9. Recharger la batterie lorsque le véhicule avance lentement pour éviter de réduire la durée de vie de la batterie.
10. Charger la batterie complètement avant de stocker le véhicule pendant de longues périodes, puis le recharger tous les 3 mois de manière à prolonger la durée de vie de la batterie.
11. Ne pas utiliser sous la pluie.
12. La batterie, le chargeur, les fils électriques, la prise, le boiter et les autres pièces doivent être vérifiés régulièrement afin de déceler la présence éventuelle de dommages. En cas de dommages, réparer avant l'utilisation.
13. Les transformateurs utilisés avec le jouet doivent faire l'objet de contrôles réguliers afin de déceler la présence de dommages au niveau des fils, des prises, du boîtier et des autres pièces. En cas de dommages, le jouet ne doit pas être utilisé avec ce transformateur tant que le problème n'est pas résolu.
14. Ce jouet ne convient pas aux enfants de moins de 3 ans en raison de sa vitesse élevée.
15. N'utiliser le jouet qu'avec le chargeur recommandé.
16. Le chargeur n'est pas un jouet.
17. Ne nettoyer qu'avec un chiffon humide.
18. S'assurer que les composants sont en bon état. Si ce n'est pas le cas, les réparer ou les remplacer.
19. Port d'équipement de protection requis
20. Les piles épuisées doivent être retirées du jouet.
21. Les piles rechargeables doivent être retirées du jouet avant d'être chargées.
22. Déclaration de conformité: Ce produit est conforme aux exigences de la directive européenne 2014/53/EU. Vous pouvez demander la version complète de cette déclaration sur support@rollplay.com

ATTENTION :

Pour la sécurité de l'enfant, merci de respecter les points suivants :
1. Montage par un adulte uniquement.
2. Risque d'étouffement avec les petites pièces. Jouet inadapté aux enfants âgés de moins de 3 ans !
3. Les enfants ne doivent pas ouvrir la protection de la batterie.
4. Tenir les sacs en plastique hors de portée des enfants pour éviter les risques d'étouffement.
5. Présence d'un adulte indispensable à chaque instant.
6. Ce jouet ne convient pas aux enfants de moins de 3 ans en raison de sa vitesse maximum. L'utilisation de ce jouet sur des lieux publics peut entraîner des dangers supplémentaires.
7. Le véhicule doit être utilisé avec prudence car une certaine maîtrise est nécessaire pour éviter les chutes ou les collisions pouvant blesser l'utilisateur et d'autres personnes.
8. Les consignes d'utilisation doivent être transmises à l'enfant afin d'assurer un usage adapté du véhicule, notamment en matière de freinage.
9. Ne pas utiliser dans la rue. Assemblage uniquement par un adulte
10. Utiliser le véhicule sur une surface pavée et lisse, à distance des autres véhicules et utilisateurs de la route.
11. Eviter les obstacles, grilles de drainage et changements soudains de surface.
12. Eviter les rues et surfaces recouvertes d'eau, de sable, de gravier, de saletés, de résidus ou autres débris.
13. Par temps pluvieux, les performances du système de traction, freinage et de la visibilité pourront être réduites.
14. Ne pas utiliser pendant la nuit.
15. Eviter de rouler trop vite dans les descentes.
16. Respecter les piétons.
17. Vérifier et sécuriser toutes les fixations avant chaque utilisation. Ne pas laisser 2 enfants ou plus conduire ensemble le véhicule.
18. Ne pas utiliser le véhicule s'il est endommagé.
19. Remplacer immédiatement les pièces usées ou endommagées.

Instructions de montage

1. Montage des roues avant (schéma 1)
- Sortir les rondelles et goupilles du blister.
- Faire glisser la petite rondelle (15) dans l'essieu.
- Faire glisser la roue (6) sur l'essieu. Vérifier que le côté de la roue présentant les fentes est tourné vers l'extérieur.
- Faire glisser la petite rondelle (15) sur l'essieu.
- Insérer le côté droit de la goupille (14) dans le trou à l'extrémité de l'essieu pour garder la roue bien en place.
- Positionner le grand enjoliveur (8) sur les trous de la roue et fixer l'enjoliveur à son emplacement.
- Positionner le petit enjoliveur (7) sur les trous et fixer l'enjoliveur à son emplacement.

2. Montage des roues arrière (schéma 2)
Roue arrière :
- Faire glisser la roue arrière droite (5) sur l'essieu avec la dent de pignon tournée vers l'intérieur. S'assurer que la dent de pignon est raccordée à la boîte de vitesse préinstallée sur l'essieu
- Faire glisser la grande rondelle (16) sur l'essieu.
- Insérer le côté droit de la goupille (14) dans le trou au niveau de l'extrémité de l'essieu pour que la roue reste bien en place.
- Positionner le grand enjoliveur (8) sur les trous de la roue, et fixer l'enjoliveur dans sa position.
- Positionner le petit enjoliveur (7) sur les trous du grand enjoliveur et fixer l'enjoliveur dans sa position (8).

En cas de problème avec le montage des roues sur l'essieu arrière, essayer d'aligner à nouveau la roue arrière.
Retirer les deux roues de l'essieu arrière. Utiliser les deux mains pour appuyer sur l'essieu de la roue arrière et faire glisser doucement le côté du véhicule qui a besoin de plus d'espace.

3. Montage du guidon (schéma 3)
- Brancher la prise du guidon (A) dans la prise du tableau de bord (B).
- Faire glisser le guidon (2) dans la barre de direction.
- Aligner les trous du guidon aux trous de la barre de direction.
- Faire glisser la vis du guidon (12) dans le guidon et la barre de direction.
- Serrer l'écrou (13) à l'extrémité de la vis et serrer la vis avec un tournevis.

4. Fixer les rétroviseurs (schéma 4)
- Aligner le bas du rétroviseur (1) au trou situé sur le corps du véhicule.
- Appuyer doucement vers le bas du rétroviseur (10) pour le mettre bien en place.
- Répéter l'opération pour l'autre rétroviseur ((1).

5. Fixer le siège (schéma 5)
- Vérifier que le verrou du siège du véhicule est en position déverrouillée.
- Aligner les deux crochets à l'arrière du siège (3) aux trous situés sur l'arrière du compartiment de la batterie.
- Insérer les crochets dans les trous et faire tourner le siège vers le bas pour le mettre en position.
- Utiliser un tournevis à tête plate ou une pièce de monnaie pour bloquer le siège en position.

6. Ôter la batterie (Schéma 6)
- Déverrouiller et retirer le siège.
- Débrancher la prise rouge de la batterie (A) de la prise rouge du moteur (B).
- Dévisser et retirer la vis de la sangle de batterie à l'aide d'un tournevis Phillips.
- Faire glisser la bride de la batterie dans lafente de la sangle.
- Retirer la batterie.
- Remarque : il n'est pas nécessaire de désinstaller la batterie pour le chargement.
- Toutefois, si le câble de la batterie n'atteint pas la prise, elle peut être désinstallée pour les opérations de chargement.

7. Utilisation de la pile de la télécommande : (Schéma 7)
- Achetez une pile AAA 2*1.5V, ouvrez le couvercle des piles à l'aide du tournevis (non inclus).
- Placez les deux piles dans la cavité de la pile avec une polarité correcte.
- Et placez enfin le couvercle des piles.

Mode d'emploi:

A. Operating instructions (schéma A)
1. Commutateur marche/arrêt: Appuyer sur le commutateur d'alimentation à "I", le véhicule démarre. Appuyer sur le commutateur d'alimentation à "O", le véhicule s'arrête.
2. Commutateur marche avant/arrière: appuyer le commutateur sur " ↑ ", appuyer sur la pédale de pied pour avancer. Régler le commutateur sur " ↓ ", appuyer ensuite sur la pédale de pied pour reculer.
3. Pédale : Appuyer sur la pédale pour déplacer le véhicule. Relâcher la pédale pour arrêter le véhicule. Les phares et les feux jaunes s'allument lorsque le véhicule se déplace .
4. Klaxon : Appuyer sur le bouton du klaxon pour faire du bruit.
5. Insérez le câble MP3 dans la prise MP3 et connectez votre appareil. Allumez le MP3 sur en tournant le cadran on/off. Pour régler le volume, tournez le cadran.
6. Appuyez sur les touches gauche et droite du volant pour faire retentir le klaxon et émettre un bruit de moteur.
Indicateur du niveau de charge de la batterie : Appuyez sur le bouton de l'indicateur pour vérifier le niveau de charge de la batterie.
- Trois voyants : La batterie est complètement chargée
- Deux voyants : La batterie est faible
- Un voyant : Le niveau de puissance de la batterie est inférieur à 9,5 V et la batterie doit être rechargée

Fonction de désactivation automatique :
La voiture s'éteindra automatiquement après deux heures de marche et ses fonctions seront coupées. Actionnez l'interrupteur d'alimentation pour redémarrer la voiture et faire repartir normalement ses fonctions.

B. Fonctionnement de la télécommande: (Fig B)
1. Appuyez sur le bouton « Forward », le véhicule avance ; appuyez sur le bouton « Backward », le véhicule fait une marche arrière. La vitesse est à la hauteur de l'engrenage réglé par la télécommande.
2. Le bouton « Vitesse » est le bouton de commande de vitesse, il peut être réglé en trois vitesses. Appuyez sur le bouton pour choisir la vitesse correspondante. La LED affiche une vitesse synchrone, une pleine lumière lorsque la vitesse est la plus rapide, une lumière lorsqu'elle est la plus lente.
3. Appuyez sur le bouton « Gauche », le véhicule retourne à gauche ; appuyez sur le bouton « Droite », le véhicule retourne à droite.
4. Appuyez sur le bouton « Arrêter » pour arrêter le véhicule, tandis que la LED indique un débit. Ensuite, appuyez sur d'autres boutons de la télécommande, le véhicule reprend selon la fonction du bouton.
5. Le véhicule a un démarrage progressif et une fonction d'arrêt doux.
6. Lorsque la télécommande ne fonctionne pas pendant plus de 5S, elle doit entrer en mode veille prolongée (économie d'énergie)

C. Télécommande à distance avec E-Car: (Fig C)
Appuyez simultanément sur les boutons de commande avant, arrière et de vitesse. Les LED clignotants ont montré l'état dans le code. Maintenant, appuyez sur l'interrupteur, en 5 secondes le code automatique sera terminé et les voyants DEL sont rétablis à l'état normalement brillant. La récupération d'état sera automatiquement fermée sans fonctionnement pendant 5S. Si le code échoue, répétez l'action ci-dessus.

D. Batterie rechargeable: (Fig. D)
Assurez-vous que le véhicule est hors tension avant que le véhicule ne soit chargé. Lorsque la batterie est faible, veuillez la recharger. Pour recharger la batterie, veuillez retirer le siège et débrancher le connecteur de la batterie de celui du tableau électrique de commande. Connectez la batterie et les connecteurs du chargeur, puis branchez l'alimentation dans une prise murale.

Fusible thermique:
Le véhicule a été équipé d'un fusible thermique pour protéger le circuit électrique. Si le véhicule se coupe pendant l'utilisation, le fusible se réinitialise automatiquement après quelques instants, ce qui permet à la voiture de fonctionner normalement.

RECHARGE DU VÉHICULE:
1. Charger la batterie pendant 12 heures avant la première utilisation de ce véhicule.
2. Brancher le terminal de la batterie et celui du chargeur, puis brancher la fiche du chargeur dans une prise de 117-250 V CA.
3. Après 1 à 2 heures d'utilisation, charger pendant 8 à 12 heures, sans dépasser toutefois 20 heures de chargement.
4. Si le véhicule se déplace moins vite que d'habitude, recharger immédiatement pendant 8 à 12 heures.
5. Si le véhicule n'a pas été utilisé pendant une période prolongée, recharger complètement la batterie puis la recharger une fois tous les trois mois pour augmenter sa durée de vie.
6. Si le chargeur chauffe (sans dépasser 71°C) pendant le chargement, c'est normal.
7. Le connecteur du chargeur ne doit pas être placé à proximité de l'eau car il risquerait de court-circuiter.
8. Le véhicule ne doit être rechargé qu'à l'aide du chargeur fourni pour éviter d'être endommagé.
9. Seuls les adultes sont autorisés à charger la batterie.
10. Ne pas recharger des piles/batteries non rechargeables.
11. Il est recommandé d'utiliser seulement des piles/batteries de type similaire ou équivalent.
12. Les piles/batteries doivent être installées en respectant la bonne polarité.
13. Retirer les piles/batteries endommagées du véhicule.
14. Les terminaux électriques ne doivent pas être court-circuités.
15. Ne pas mélanger des piles/batteries usagées et des piles/batteries neuves.
16. Lorsque la télécommande manque de puissance, changez les piles.
17. Les piles rechargeables doivent être rechargées sous la supervision d'un adulte.
18. Ne pas mélanger les piles alcalines, standard (zinc-carbone) ou rechargeables.

Entretien

MAINTENANCE
1. Avant le montage, s'assurer que toutes les pièces sont présentes. S'il manque certaines pièces, contacter le revendeur local.
2. Après le montage, vérifier toutes les pièces et s'assurer que le véhicule fonctionne correctement.
3. Nettoyer soigneusement et régulièrement le produit, et éviter d'endommager les pièces.
4. Pour la sécurité de l'enfant, vérifier l'état du véhicule et l'entretenir régulièrement.

Montage- und Bedienungsanleitung:
Der Volkswagen Typ 2 (T1) ist offiziell durch Volkswagen lizenziert. Produktion und Vertrieb von oder für Paragon Child Products Co., Ltd. (Goodbaby Group).
Das Markenzeichen "VW-im-Kreis-Logo" sowie die zugehörigen Designpatente und Urheberrechte werden mit Zustimmung des Inhabers der Volkswagen AG verwendet.
Vorwärts- und Rückwärtsgang.
Multifunktionelles Lenkrad mit unterschiedlichen Soundeffekten.
Funktionsfähiger LED-Scheinwerfer

Vielen Dank dass Sie unser Fahrzeug erworben haben. Wir wünschen Ihnen, dass Sie viele Jahre Freude daran haben werden.
Bitte lesen Sie die Gebrauchsanweisung vor Verwendung sorgfältig durch.

Achtung!

VORSICHT:
1. Fahrzeug nicht auf Straßen, Bürgersteigen, Abhängen oder Sand verwenden.
2. Fahrzeug auf ebener Fläche verwenden.
3. Fahrzeug nicht überladen. Bitte Gewichtsbeschränkungen beachten. Maximales Gesamtgewicht 35kg.
4. Batterien nur durch Erwachsene aufladen.
5. Kinder sollten nur unter Aufsicht eines verantwortlichen Erwachsenen mit diesem Fahrzeug fahren.
6. Nicht den Stromkreislauf des Fahrzeugs oder angeschlossene elektronische Gerätschaften aufladen.
7. Nicht im Wasser oder anderen Flüssigkeiten fahren.
8. Vor Hindernissen anhalten, umdrehen und das Fahrzeug woanders verwenden.
9. Bitte aufladen, wenn das Fahrzeug langsam fährt, da sich sonst die Lebensdauer der Batterie verringert.
10. Bitte die Batterie vor längerer Außerbetriebnahme vollständig aufladen. Alle 3 Monate erneut aufladen, um die Lebensdauer der Batterie zu verlängern.
11. Nicht im Regen fahren.
12. Batterie, Ladegerät, Kabel, Stecker, Gehäuse und andere Teile sollten regelmäßig auf Schäden überprüft werden.
13. Mit dem Spielzeug verwendete Trafos regelmäßig auf Schäden an Kabeln, Steckern, Gehäuse und anderen Teilen untersuchen. Im Schadensfall das Spielzeug solange nicht mit diesem Trafo verwenden, bis der Schaden behoben wurde.
14. Dieses Fahrzeug ist aufgrund seiner Maximalgeschwindigkeit für Kinder unter 3 Jahren nicht geeignet.
15. Das Fahrzeug darf nur mit dem empfohlenen Ladegerät verwendet werden.

16. Das Ladegerät ist kein Spielzeug.
17. Nur mit einem feuchten Tuch reinigen.
18. Teile auf ihren fehlerfreien Zustand überprüfen. Wenn sie fehlerhaft sind, reparieren oder ersetzen.
19. Tragen Sie stets geeignete Schutzausrüstung.
20. Schwache Batterien müssen aus dem Spielzeug entfernt werden.
21. Wiederaufladbare Batterien sollen vor dem Aufladen aus dem Fahrzeug entfernt werden.
22. Konformitätserklärung: Dieses Produkt entspricht der Anforderung der EU-Richtlinie 2014/53/EU. Sie können die Vollversion dieser Deklaration über support@rollplay.com

VORSICHT:

Beachten Sie bitte der Sicherheit Ihres Kindes zuliebe folgende Hinweise:
1. Darf nur von Erwachsenen zusammengebaut werden
2. Kleine Teile stellen eine Erstickungsgefahr dar; sie sind für Kinder unter drei Jahren nicht geeignet!
3. Das Batteriegehäuse darf nicht von Kindern geöffnet werden.
4. Plastiktüten von Kindern fernhalten, um Erstickung zu verhindern.
5. Nur unter Aufsicht Erwachsener verwenden.
6. Dieses Spielzeug ist aufgrund seiner Maximalgeschwindigkeit für Kinder unter drei Jahren nicht geeignet. Weitere Gefahren bestehen bei der Nutzung auf Privatgrundstücken.
7. Dieses Fahrzeug muss vorsichtig verwendet werden, da es Übung bedarf, um Stürze oder Zusammenstöße zu vermeiden, die den Benutzer oder andere verletzen könnten.
8. Dem Kind die richtige Verwendung des Spielzeugs und besonders die der Bremsen zeigen.
9. Nicht im Straßenverkehr verwenden. Muss von Erwachsenen zusammengebaut werden
10. Auf ebenen, gepflasterten Oberflächen und nicht in der Nähe von Fahrzeugen und anderen Verkehrsteilnehmern fahren.
11. Starke Bodenwellen, Gullys und plötzliche Oberflächenveränderungen meiden.
12. Mit Wasser, Sand, Schmutz, Kies, Blättern und anderem Unrat bedeckte Straßen und Oberflächen meiden.
13. Bei nassem Wetter kann die Bodenhaftung, Bremsfähigkeit und Sicht beeinträchtigt sein.
14. Nicht nachts fahren.
15. Überhöhte Geschwindigkeit beim Berg herunterfahren vermeiden.
16. Auf Fußgänger achten.
17. Vor jeder Fahrt alle Verschlüsse überprüfen und festziehen, es dürfen nicht zwei oder mehr Kinder gleichzeitig fahren.
18. Das Fahrzeug nicht benutzen, wenn es beschädigt ist.
19. Verschlissene oder beschädigte Teile sofort ersetzen.

Aufbauanleitung

1. Montage der Vorderräder (Abb. 1)
- Unterlegscheiben und Klickbolzen aus der Verpackung nehmen.
- Eine kleine Unterlegscheibe (15) auf die Achse schieben.
- Rad (6) auf die Achse schieben. Die mit Schlitzen versehene Radseite muss nach außen zeigen.
- Eine kleine Unterlegscheibe (15) auf die Achse schieben.
- Die gerade Seite des Klickbolzens (14) durch das Loch am Ende der Achse stecken, um das Rad zu fixieren.
- Eine große Radkappe (8) so über den Löchern am Rad anbringen, dass sie einrastet.
- Eine kleine Radkappe (7) so über den Löchern der großen Radkappe anbringen, dass sie einrastet.

2. Montage der Hinterräder (Abb. 2)

Rechtes Hinterrad :
- Das rechte Hinterrad (4) auf die Achse schieben; die Verzahnung muss nach innen zeigen. Die Verzahnung müssen mit dem auf der Achse vorinstallierten Getriebe ineinander greifen.
- Die gerade Seite des Klickbolzens (16) durch das Loch am Ende der Achse stecken, um das Rad zu fixieren.
- Das gerade Ende eines Klickbolzens (14) durch das Loch am Ende der Achse schieben, um das Rad zu fixieren.
- Eine große Radkappe (8) so über den Löchern am Rad anbringen, dass sie einrastet.
- Eine kleine Radkappe (7) so über den Löchern der großen Radkappe (8) anbringen, dass sie einrastet.

Bei Problemen bei der Anbringung der Räder auf die Hinterachse kann es sein, dass die Achse etwas verschoben werden muss.
Beide Räder von der Hinterachse entfernen; diese dann mit beiden Händen nach unten drücken und vorsichtig zu der Seite hin verschieben, auf der die Achse zu kurz herausragte.

3. Montage des Lenkrads (Abb. 3)
- Das Lenkrad-Verbindungsstück (A) in die vorgesehene Aussparung der Konsole (B) stecken.
- Das Lenkrad (2) auf der Lenkstange anbringen.
- Die Löcher des Lenkrads über den Löchern der Lenkstange ausrichten.
- Eine Lenkrad-Schraube (12) durch Lenkrad und Lenkradstange stecken.
- Eine Mutter (13) am Ende der Schraube befestigen und die Schraube mit dem Schraubenzieher festziehen.

4. Montage der Spiegel (Abb. 4) :
- Die Unterseite des Spiegels (1) am Loch des Gehäuses anbringen.
- Den Spiegel (1) behutsam andrücken.
- Für den anderen Spiegel (1) wiederholen.

5. Montage des Sitzes (Abb. 5)
- **Die Sperre des Fahrzeugsitzes muss** offen sein.
- Die beiden Haken an der Rückseite des Sitzes (3) über den Löchern an der Rückseite des Akkugehäuses ausrichten.
- Die Haken in die Löcher schieben und den Sitz in Position drehen.
- Die Sitzsperre mit einem Schlitzschraubenzieher oder einer Münze zudrehen.

6. Entnahme der Batterie (Abb 6)
- Den Sitz entsperren und entnehmen.
- Den roten Akkukontakt (A) vom roten Motorenkontakt (B) treffen.
- Die Schraube mit Hilfe des Phillips-Schraubenziehers von der Akku-Halterung lösen.
- Die Akku-Halterung aus ihrer Aussparung ziehen.
- Akku entfernen.
- Hinweis: Zur Aufladung des Akkus ist es nicht erforderlich, den Akku zu entnehmen. Wenn jedoch der Akku nicht an die Steckdose heranreicht, kann er zur Aufladung entnommen werden.

7. Die Batterieverwendung der Fernbedienung: (Abb 7)
- Kaufen Sie 2*1.5V AAA-Batterien, öffnen Sie die Batterienabdeckung mit einem Schraubenzieher (nicht enthalten).
- Legen Sie zwei Batterien mit korrekter Polarität in den Batterienhohlraum und schließen Sie die.
- Batterienabdeckung dann.

Betriebsanweisungen:

A.Betriebsanleitung (Abb A)
1. Ein-/Ausschalter: Stellen Sie den Einschaltknopf auf „I", um das Auto einzuschalten. Das Stellen auf „O" schaltet das Auto aus.
2. Vor-/Rückwärtsschalter: Stellen Sie den Schalter auf „ ↑ " und drücken Sie das Fußpedal, um vorwärtszufahren. Stellen Sie den Schalter auf „ ↓ " und drücken Sie das Fußpedal, um rückwärtszufahren.
3. Fußpedal: Treten, um das Fahrzeug in Bewegung zu setzen. Loslassen, um anzuhalten. Die Frontleuchten und gelben Blinker leuchten auf, wenn das Fahrzeug fährt.
4. Ton: Den Lenkradknopf drücken, um Geräusche zu machen.
5. Stecken Sie das MP3-Kabel in den MP3-Anschluss und verbinden Sie es dann mit Ihrem Ger t. Das MP3-Ger t l sst sich einschalten, indem Sie das
6. Das Radio schalten Sie ein, indem Sie das Wheel drehen, um den Radiosender einzustellen, drücken Sie zunächst auf „Reset" und dann auf „Tuning".
Bedienen Sie die linken und rechten Knöpfe am Lenkrad, um Hup- und Motorgeräusche zu erzeugen. Akkustand-sanzeige: Betätigen Sie die Anzeigetaste, um den Batteriestand zu überprüfen.
- Drei Leuchten: Akkustand voll
- Zwei Leuchten: Akkustand niedrig
- Eine Leuchte: Akkuleistung ist niedriger als 9,5 Volt; der Akku muss aufgeladen werden

Automatische Abschaltfunktion:
Das Fahrzeug schaltet sich nach 2 Stunden Gebrauch automatisch ab, sämtliche Funktionen werden somit unzugänglich. Betätigen Sie einfach den Ein-/Aus-Schalter, um das Fahrzeug neu zu starten und wieder auf alle Funktionen zuzugreifen.

B . Verwendung der Fernbedienung: (Abb B)
1. Pressen Sie den "Vorwärts"-Knopf und das Fahrzeug bewegt sich vorwärts; pressen Sie den "Rückwärts"-Knopf und das Fahrzeug bewegt sich rückwärts. Die Geschwindigkeit ist vom Gang abhängig, der mittels Fernbedienung gewählt wurde.
2. Der "Geschwindigkeits"-Knopf ist der Geschwindigkeitskontrollknopf, drei Geschwindigkeiten können eingestellt werden. Pressen Sei den Schalter, um die entsprechende Geschwindigkeit zu wählen. Das LED zeigt die Geschwindigkeit synchron an, volles Licht bei der schnellsten, ein Licht bei der langsamsten.
3. Pressen Sie den "Links"-Knopf und das Fahrzeug bewegt sich nach links; pressen Sie den "Rechts"-Knopf und das Fahrzeug bewegt sich nach rechts.
4. Pressen Sie den "Stopp"-Knopf, um das Fahrzeug zu stoppen, während das LED ein Flow anzeigt. Pressen Sie dann die andere Knöpfe auf der Fernbedienung, das Fahrzeug wiederholt gemäß der Knopffunktion.
5. Das Fahrzeug hat eine Soft-Start- und eine Soft-Stopp-Funktion.
6. Wenn die Fernbedienung für mehr als 5S nicht benützt wird, sollte sie in den Ruhezustand (Stromsparmodus) gehen,
7. Das Fahrzeug wird automatisch herunterfahren, wenn es für 10 Stunden nicht verwendet wird.

C. Code-Fernbedienung mit E-Car: (Abb C)
Pressen Sie die Vorwärts, Rückwärst und Geschwindigkeitskontrolknöpfe zur gleichen Zeit. Blinkende LED-Lichter zeigen den Status in den Code. Pressen Sie nun den Netzschalter in 5 Sekunden, ein automatischer Code wird abgeschlossen und LED-Lichter werden wieder in dem normal-hellen Status zurückgesetzt. Status-Wiederherstellung wird bei Nichtverwendung von 5S automatisch geschlossen. Wenn der Code fehlschlägt, wiederholen Sie bitte die obere Aktion.

D. Batterie-Aufladen: (Abb D)
Stellen Sie sicher, dass das Fahrzeug ausgeschaltet ist, bevor Sie es aufladen. Wenn die Batterie schwach ist, laden Sie sie bitte auf. Um aufzuladen, entfernen Sie bitte den Sitz und entfernen Sei den Batterienstecker von dem Chassis. Verbinden Sie die Batterie und den Ladegerät-Anschluss, stecken Sie dann die Stromversorgung in eine Steckdose.

Thermosicherung:
Das Fahrzeug wurde mit einer Thermosicherung ausgestattet, um den Stromkreis zu schützen. Wenn das Fahrzeug während der Verwendung aussteigt, wird die Sicherung automatisch Zurücksetzen, so dass das Fahrzeug wieder normal funktioniert.

FAHRZEUG AUFLADEN :

1. Batterie vor der ersten Inbetriebnahme 12 Stunden lang aufladen.
2. Die Stecker der Batterie und des Ladegeräts miteinander verbinden und das Ladegerät in eine 117-250V-Steckdose stecken.
3. Nach 1-2 Stunden Nutzungsdauer mindestens 8-12 Stunden, maximal aber 20 Stunden, aufladen.
4. Bewegt sich das Fahrzeug langsamer als gewohnt, bitte sofort 8-12 Stunden lang aufladen.
5. Wenn das Fahrzeug längere Zeit nicht benutzt wurde, Batterie vollständig aufladen und einmal in drei Monaten laden, um die Lebensdauer der Batterie zu verlängern.
6. Das Ladegerät kann sich beim Aufladen auf bis zu 71°C erhitzen. Dies ist normal.
7. Der Ladegerätstecker darf nicht in die Nähe von Wasser gelangen, da es sonst einen Kurzschluss geben kann.
8. Um Schäden zu vermeiden, das Fahrzeug nur mit dem mitgelieferten Ladegerät aufladen.
9. Batterie darf nur von Erwachsenen aufgeladen werden.
10. Nicht-aufladbare Batterien nicht wiederaufladen.
11. Nur Batterien desselben oder gleichwertigen Typs wie empfohlen verwenden.
12. Batterien richtig herum einlegen.
13. Beschädigte Batterien müssen aus dem Fahrzeug entfernt werden.
14. Die Stromanschlüsse nicht kurzschließen.
15. Keine alten und neuen Batterien gleichzeitig verwenden.
16. Wenn die Fernbedienung nicht genug Strom hat, wechseln Sie bitte die Batterien aus.
17. Aufladbare Batterien sollten nur unter der Aufsicht Erwachsener wieder aufgeladen werden.
18. Nicht Alkali-Batterien, herkömmliche Zink-Kohle-Batterien oder Akkus gleichzeitig verwenden.

Pflege

WARTUNG

1. Vergewissern Sie sich vor der Montage, dass Sie alle Teile haben. Wenn ein Teil fehlt, kontaktieren Sie uns bitte.
2. Nach der Montage sämtliche Teilen überprüfen und sicherstellen, dass das Fahrzeug ordnungsgemäß funktioniert.
3. Das Produkt gelegentlich sorgfältig reinigen und keine Teile beschädigen.
4. Das Fahrzeug der Sicherheit Ihres Kindes zuliebe regelmäßig überprüfen und warten.

ES

Manual para montaje y uso:

El Volkswagen Tipo 2 (T1) tiene licencia oficial de Volkswagen. Fabricado y distribuido por o para Paragon Child Products Co., Ltd. (Goodbaby Group).La marca registrada "VW-in-circle logo" (VW en logo circular), las patentes de diseño y los derechos de reproducción asociados se utilizan con la autorización del propietario Volkswagen AG.

Marcha adelante y marcha atrás.
Volante multifuncional con diferentes efectos de sonido.
Faro LED.

Gracias por comprar este vehículo; esperamos que el conductor lo disfrute durante mucho tiempo.
Antes de utilizarlo lea atentamente el manual de instrucciones.

¡Atención!

ADVERTENCIAS:

1. El vehículo no se debe utilizar en carreteras, calzadas, pendientes o arena.
2. El vehículo se debe utilizar sobre una superficie plana.
3. No cargar el vehículo en exceso. Debe tener en cuenta las restricciones de peso: Peso total máximo: 35kg.
4. La batería debe ser cargada por un adulto.
5. Los niños que utilicen este vehículo deben estar supervisados en todo momento por un adulto responsable.
6. No cargar el circuito del vehículo o su equipo eléctrico.
7. No conducir en el agua u otros líquidos.
8. Detenga el vehículo si se aproxima a un obstáculo, dé la vuelta y utilice el vehículo en otra zona.
9. Cargar cuando el vehículo comienza a moverse más despacio o la vida útil de la batería se reducirá.
10. Cargar la batería completamente antes de almacenarla por un largo periodo de tiempo; después, recargar cada tres meses para prolongar su vida útil.
11. No conducir bajo la lluvia.
12. La batería, el cargador, los cables, el enchufe, la carcasa y otras partes deben revisarse de forma periódica para identificar cualquier daño y, si lo tienen, deberán repararse antes de usarlos.
13. Se deben examinar con regularidad los transformadores que se utilizan con el juguete para detectar daños en el cable eléctrico, el enchufe, la caja o en otras partes y, en su caso, no se debe usar el juguete con este transformador hasta que no se haya reparado el daño en cuestión.
14. Este vehículo no es apto para niños menores de 3 años debido a su velocidad máxima.
15. El vehículo solo debe utilizarse con el cargador recomendado.
16. El cargador no es un juguete.
17. Limpiar con un paño húmedo.
18. Revisar que los componentes están en buen estado; si no es así, reparar o sustituirlos.
19. Utilizar equipo de protección.
20. Deben quitarse del juguete las baterías gastadas.
21. Las baterías recargables deberán retirarse del juguete antes de cargarlas.
22. Declaración de conformidad: Este producto cumple con los requisitos de la Directiva de la 2014/53/EU. Usted puede comprar la versión completa de esta declaración sobre support@rollplay.com

ADVERTENCIA:

Para la seguridad del niño, preste atención a lo siguiente:

1. El montaje lo deberá realizar un adulto.
2. Las piezas pequeñas pueden suponer un riesgo de asfixia; no son adecuadas para niños menores de 3 años.
3. Los niños no deben abrir la protección de la batería.
4. Mantener las bolsas de plástico fuera del alcance de los niños para evitar que puedan asfixiarse con ellas.
5. Se requiere la supervisión de un adulto en todo momento.
6. Este vehículo no es apto para niños menores de 3 años debido a su velocidad máxima; existen riesgos adicionales por el uso del juguete en zonas distintas a las áreas privadas.
7. El vehículo debe ser utilizado con precaución ya que requiere habilidad para evitar caídas o colisiones que pueden causar lesiones al usuario o a terceros.
8. El niño debe recibir instrucciones sobre el uso adecuado del vehículo, en especial sobre el sistema de frenado.
9. No utilizar entre el tráfico. El montaje lo deberá realizar un adulto. 10. Conducir sobre superficies lisas y pavimentadas, lejos de coches y otros usuarios de la carretera.
11. Evitar golpes fuertes, rejillas de drenaje y cambios abruptos en la superficie.
12. Evitar carreteras y superficies con agua, arena, gravilla, tierra, hojas y otro tipo de escombros.
13. La lluvia puede afectar la tracción, el frenado y la visibilidad.
14. No conducir de noche.
15. Evitar las velocidades excesivas que se producen en las pendientes.
16. Estar alerta a los peatones.
17. Verificar y abrochar todos los cinturones de seguridad antes de cada uso; no permitir que 2 o más niños utilicen el vehículo al mismo tiempo.
18. No utilizar el vehículo si presenta algún daño.
19. Sustituir las piezas gastadas o rotas inmediatamente.

Instrucciones de montaje

1. Montaje de las ruedas delanteras (Fig. 1)

- Extraiga las arandelas y los ganchos del envase blíster.
- Deslice la arandela pequeña (15) por el eje.
- Deslice la rueda delantera (6) por el eje. Asegúrese de que el lateral de la rueda con las hendiduras esté hacia fuera.
- Deslice la arandela pequeña (15) por el eje.
- Introduzca la parte recta del gancho (14) a través del agujero situado en el extremo del eje para mantener la rueda en su sitio.
- Coloque el embellecedor grande (8) sobre los agujeros de la rueda y bloquee el embellecedor en su lugar.
- Coloque el embellecedor pequeño (7) sobre los agujeros del embellecedor grande de la rueda y bloquee el embellecedor en su lugar.

2. Montaje de las ruedas traseras (Fig 2)

Rueda trasera:

- Deslice la rueda trasera (5) por el eje con los dientes de los engranajes hacia dentro. Asegúrese de que los dientes de los engranajes conectan con la caja de engranajes instalada en el eje.
- Deslice la arandela grande (16) por el eje.
- Introduzca la parte recta del gancho (14) a través del agujero situado en el extremo del eje para mantener la rueda en su sitio.
- Coloque el embellecedor grande (8) sobre los agujeros de la rueda y bloquee el embellecedor en su lugar.
- Coloque el embellecedor pequeño (7) sobre los agujeros del embellecedor grande (8) y bloquee el embellecedor en su lugar.

Si tiene problemas para acoplar las ruedas en el eje trasero, es posible que necesite realinear el eje de ruedas trasero.
Retire ambas ruedas del eje de ruedas trasero. Utilice las dos manos para presionar hacia abajo el eje de las ruedas traseras y deslícelo suavemente hacia el lateral del vehículo que necesita más espacio.

3. Montaje del volante (Fig 3)

- Enchufe el conector del volante (A) al conector del salpicadero (B).
- Deslice el volante (2) por la barra de dirección.
- Alinee los agujeros del volante con los agujeros de la barra de dirección.
- Deslice el tornillo del volante (12) através del volante y de la barra de dirección.
- Ajuste la tuerca (13) al final del tornillo y apriete el tornillo con un destornillador.

4. Cómo fijar los espejos (Fig 4)

- Alinee la parte inferior del espejo (1) con el agujero de la carrocería del vehículo.
- Presione suavemente el espejo (1) en su lugar.
- Repita los pasos con el otro espejo (1).

5. Fije los asientos (Fig 5)

- Asegúrese de que el cierre del asiento esté desbloqueado.
- Alinee los dos ganchos de la parte trasera del asiento (3) con los agujeros de detrás del compartimento de la batería.
- Introduzca los ganchos en los agujeros y gire el asiento para colocarlo en su lugar.
- Utilice un destornillador de cabeza plana o una moneda para bloquear el cierre del asiento.

6. Cómo retirar la batería (Fig 6)

- Desmonte y retire el asiento.
- Desconecte el conector de la batería rojo (A) del conector del motor rojo (B).
- Afloje y retire el tornillo de la tira de la batería utilizando un destornillador Phillips.
- Deslice la tira de la batería fuera de la ranura de la tira.
- Retire la batería.

Nota: No es necesario retirar la batería para cargar el vehículo. Sin embargo, si la batería no alcanza la toma de corriente, se puede retirar durante la carga.

7. Pilas del radiocontrol: (Fig 7)

- Comprar dos pilas de 1,5 V AAA, abrir la cubierta de las pilas con un destornillador (no incluido).
- Colocar las dos pilas en el compartimento con la polaridad correcta y volver a colocar la tapa.

Instrucciones de funcionamiento:

A. Instrucciones de funcionamiento(Fig A)

1. Interruptor de Encendido / Apagado: poner el interruptor en "I" para encender el coche. Poner el interruptor en "O"para apagarlo.
2. Interruptor de Avanzar / Retroceder: poner el interruptor en " ↑ " y pisar el pedal para avanzar. Poner el interruptor en " ↓ " y pisar el pedal para ir marcha atrás.
3. Pedal: Pulse el pedal para poner el vehículo en movimiento. Deje de pulsar el pedal para que el vehículo se pare. Los faros delanteros y las luces amarillas se encenderán cuando el vehículo avance.
4. Sonido: Pulse el botón de sonido de la batería del volante para reproducir sonidos.
5. Insertar el cable MP3 en el puerto MP3 y conectarlo al dispositivo. Encender el MP3 girando la rueda on/off. Para ajustar el volumen, girar la rueda.
6. Pulsar los botones a la izquierda y derecha del volante para el sonido del claxon y el motor. Indicador de batería: pulsar el botón del indicador para comprobar el nivel de batería.
   - Tres luces: batería completamente cargada.
   - Dos luces: batería baja.
   - Una luz: batería por debajo de 9,5 V, debe ser recargada

Función de apagado automático:
El coche se apagará automáticamente a las 2 horas de encenderse, y las funciones se desactivarán. Pulsar el interruptor de la batería para encender de nuevo el coche y activar las funciones normales.

B. Funcionamiento del radiocontrol: (Fig B)
1. Pulsar el botón «Adelante» para que el vehículo se mueva hacia delante; pulsar el botón «Atrás» para que el vehículo se mueva hacia atrás. La velocidad será la establecida en el radiocontrol.
2. El botón «Velocidad» es el botón de control de velocidad. Se pueden usar tres velocidades. Pulsar el interruptor para elegir la velocidad correspondiente. La luz LED muestra la velocidad de forma sincrónica; todas las luces a máxima velocidad y una luz en la velocidad más lenta.
3. Pulsar el botón «Izquierda» para que el vehículo se mueva hacia la izquierda; pulsar el botón «Derecha» para que el vehículo se mueva hacia la derecha.
4. Pulsar el botón «Parar» para detener el vehículo y el LED se pondrá intermitente. Después pulsar otros botones en el radiocontrol para que el vehículo se vuelva a poner en marcha según la función del botón.
5. El vehículo tiene funciones de arranque y parada suaves.
6. Si no se usa el radiocontrol durante más de 5 s, entrará en modo hibernación (ahorro de energía).
7. El vehículo se apaga automáticamente si no se usa durante diez horas.

C. Código del E-Car con el radiocontrol: (Fig C)
Pulsar los botones adelante, atrás y control de velocidad, al mismo tiempo. Las luces LED parpadean e indican el estado de código. Ahora pulsar el interruptor de encendido durante 5 segundos. El código automático se completará y las luces LED volverán a su estado de brillo normal. La recuperación de estado se cierra automáticamente pasados 5 s sin uso. Si el código falla, rogamos repetir los pasos anteriores.

D. Recarga de pilas (Fig D)
Asegurar que el vehículo está apagado antes de cargarlo. Cuando la batería esté casi agotada, recargarla. Para cargar la batería, retirar el asiento y desconectar el cable de la batería del salpicadero. Conectar la batería y los conectores del cargador y luego enchufar a una toma de pared.

Termofusible:
El vehículo incluye un termofusible que protege el circuito eléctrico. Si se interrumpe la alimentación eléctrica del vehículo mientras se usa, el fusible se reinicia automáticamente pasados unos momentos, lo que permite al coche volver a funcionar con normalidad.

CARGAR EL VEHÍCULO:
1. Cargue la batería durante 12 horas antes de utilizar el vehículo por primera vez.
2. Conecte la terminal de la batería y el cargador, enchufe posteriormente el cargador en el enchufe de 117-250V AC.
3. Despúes de 1-2 horas de uso, por favor cargue la bateria durante 8-12 horas pero no exceda las 20 horas de carga.
4. Si el vehículo se mueve más lento de lo normal, por favor recargue la batería inmediatamente durante 8-12 horas.
5. Si no ha utilizado el vehículo durante algún tiempo, por favor recargue la batería y vuélvala a cargar cada 3 meses para alargar la vida de la batería.
6. Si el cargador está caliente (por debajo de 71°C) mientras se carga, es normal.
7. El conector del cargador no debe ser situado cerca del agua o causará un corto circuito.
8. El coche sólo se puede cargar con el cargador que se proporciona o el coche se puede dañar.
9. Sólo los adultos pueden cargar la batería.
10. Las pilas no recargables no se pueden recargar.
11. Sólo las pilas iguales o similares a las recomendadas, se pueden usar.
12. Las pilas se deben insertar con la polaridad correcta.
13. Las pilas dañadas deben ser quitadas del coche.
14. Las terminales de carga no deben causar corto circuitos.
15. No mezclar pilas viejas y nuevas.
16. Cuando le falte corriente al radiocontrol, cambiar las pilas.
17. Las pilas recargables solo se deberán cargar bajo supervisión de un adulto.
18. No mezclar pilas alcalinas, estándar (carbono-zinc) y recargables (níquel-cadmio).

Cuidado

MANTENIMIENTO
1. Antes de proceder con el montaje, compruebe que dispone de todas las piezas. Si falta alguna, póngase en contacto con su tienda local.
2. Cuando realice el montaje, revise todas las piezas y asegúrese de que el vehículo funciona adecuadamente.
3. Limpie con cuidado el producto de vez en cuando y no destruya ninguna pieza.
4. Para proteger al niño, inspeccione y realice tareas de mantenimiento en el coche periódicamente.

PT

Manual para montagem e utilização:
O Volkswagen tipo 2 (T1) é oficialmente licenciado pela Volkswagen. Fabricado e distribuído por ou para Paragon Child Products Co., Ltd. (Grupo Goodbaby).
A marca registada “logotipo com VW no interior de um círculo”, patentes de desenho e direitos de autor associados são utilizados com a aprovação do proprietário Volkswagen AG.
Mudanças para a frente e para trás.
Volante multifuncional com efeitos sonoros diferentes.
Farol LED funcional

Agradecemos-lhe por ter adquirido o nosso veículo e esperamos que o condutor dele desfrute durante vários anos.
Leia atentamente o guia de instruções antes de utilizar o veículo.

Atenção!

ADVERTÊNCIAS:
1. O veículo não deverá ser utilizado em estradas, pavimentos, inclinações ou areia.
2. O veículo deve ser utilizado numa superfície plana.
3. Não sobrecarregar o veículo. Ter atenção às restrições de peso: peso máximo total de 35 kg.
4. O carregamento da bateria deverá ser efetuado por um adulto.
5. As crianças que utilizem este veículo devem ser sempre vigiadas por um adulto.
6. Não carregar o circuito do veículo ou o respetivo equipamento elétrico.
7. Não utilizar dentro de água ou de outros líquidos.
8. Parar quando se aproximar de um obstáculo, virar e utilizar o veículo noutro local.
9. Carregar o veículo quando este começar a andar mais lentamente; caso contrário, a vida útil da bateria diminuirá.
10. Carregar totalmente a bateria antes de guardar o veículo durante um longo período de tempo e, em seguida, recarregá-la a cada 3 meses para prolongar a sua vida útil.
11. Não utilizar à chuva.
12. A bateria, carregador, cabo elétrico, tomada, caixa e outras peças deverão ser periodicamente verificadas relativamente a danos; se forem encontrados danos, repará-los antes da utilização.
13. Os transformadores utilizados com o brinquedo têm de ser regularmente examinados relativamente a danos no cabo, tomada, caixa e outras peças; no caso de danos, o brinquedo não deverá ser utilizado com este transformador até os danos terem sido reparados.
14. Este veículo não deverá ser utilizado por crianças com menos de 3 anos, devido à sua velocidade máxima.
15. O veículo apenas pode ser utilizado com o carregador recomendado.
16. O carregador não é um brinquedo.
17. Limpar apenas com um pano húmido.
18. Verificar se os componentes se encontram em boas condições; caso contrário, repará-los ou substituí-los.
19. Deverá ser utilizado equipamento de proteção.
20. Baterias esgotadas devem ser removidas do brinquedo.
21. Baterias recarregáveis devem ser removidas do brinquedo antes de serem carregadas.
22. Declaração de Conformidade: Este produto está em conformidade com os requisitos da directiva da UE 2014/53/EU. Você pode comprar a versão completa deste declaração sobre support@rollplay.com

AVISO:
Para a segurança da criança, ter atenção a:
1. A montagem deve ser efetuada apenas por um adulto.
2. As peças pequenas constituem risco de asfixia; não são adequadas para crianças com menos de 3 anos!
3. As crianças não podem abrir a proteção de segurança da bateria.
4. Manter os sacos de plástico longe das crianças para evitar a asfixia.
5. É necessária a supervisão permanente de um adulto.
6. Este veículo não é adequado para crianças com menos de 3 anos, devido à sua velocidade máxima; existem perigos adicionais de utilização do brinquedo em áreas que não sejam privadas.
7. O veículo deverá ser utilizado com cuidado, uma vez que é necessária alguma habilidade para evitar quedas ou colisões que podem causar lesões no utilizador e em terceiros.
8. A criança tem de ser informada sobre a utilização adequada do brinquedo, nomeadamente sobre a utilização do sistema de travagem.
9. Não utilizar no trânsito. A montagem deverá ser efetuada por um adulto.
10. Utilizar em superfícies planas, pavimentadas, longe de veículos e de outros utilizadores da estrada.
11. Evitar cantos afiados, valetas e alterações bruscas de superfície.
12. Evitar ruas e superfícies com água, areia, gravilha, sujidade, folhas e outros detritos.
13. O tempo húmido pode afetar a tração, travagem e visibilidade.
14. Não utilizar durante a noite.
15. Evitar a velocidade excessiva associada à utilização em descidas.
16. Ter atenção aos peões.
17. Verificar e apertar todos os fechos antes de cada utilização; não permitir que 2 ou mais crianças utilizem o veículo em simultâneo.
18. Não utilizar o veículo, se este apresentar danos.
19. Substituir imediatamente as peças desgastadas ou danificadas.

Instruções para a montagem

1. Montar as rodas dianteiras (fig 1)
- Retire as anilhas e os pinos de pressão da embalagem blister.
- Insira a anilha pequena (15) no eixo.
- Insira a roda dianteira (6) no eixo. Assegure-se de que o lado da roda com as ranhuras está virado para fora.
- Insira a anilha pequena (15) no eixo.
- Introduza o lado plano no pino de pressão (14) através do orifício na extremidade do eixo para manter a roda na respetiva posição.
- Coloque o tampão grande (8) sobre os orifícios da roda e fixe-o na respetiva posição.
- Coloque o tampão pequeno (7) sobre os orifícios da roda com o tampão grande e fixe-o na respetiva posição.

2. Montar as rodas traseiras (fig 2)
Roda traseira :
- Insira a roda traseira (5) no eixo, com os dentes da engrenagem virados para dentro. Assegure-se de que os dentes estão em contacto com a caixa de velocidades pré-instalada no eixo.
- Insira a anilha grande (16) no eixo.
- Introduza o lado plano do pino de pressão (14) através do orifício na extremidade do eixo para manter a roda na respetiva posição.
- Coloque o tampão grande (8) sobre os orifícios da roda e fixe-o na respetiva posição.
- Coloque o tampão pequeno (7) sobre os orifícios do tampão grande (8) e fixe-o na respetiva posição.

Se tiver dificuldade em instalar ambas as rodas no eixo traseiro, poderá ter de realinhá-lo. Remova ambas as rodas do eixo traseiro. Com as duas mãos, empurre o eixo traseiro para baixo e mova-o cuidadosamente na direção do veículo que necessita de mais espaço.

3. Montar o volante (fig 3)
- Ligue o conector do volante (A) ao conector do painel de bordo (B). Insira o volante (2) na haste da direção.
- Alinhe os orifícios do volante com os orifícios da haste de direção. Insira o parafuso do volante (12) através do volante e da haste de direção.
- Fixe a porca (13) na extremidade do parafuso e aperte o parafuso com uma chave de fendas.

4. Fixar os espelhos (fig 4)
- Alinhe a parte inferior do espelho (1) com o orifício na estrutura do veículo.
- Empurre cuidadosamente o espelho (1) para baixo para fixá-lo.
- Repita o passo anterior para o espelho oposto (1).

5. Fixar o banco (fig 5)
- Assegure-se de que o trinco do banco do veículo está na posição desbloqueada.
- Alinhe os dois ganchos na parte traseira do banco (3) com os orifícios na parte traseira do compartimento da bateria.
- Introduza os ganchos nos orifícios e rode o banco até à respetiva posição.
- Utilize uma chave de fendas de cabeça plana ou uma moeda para rodar o banco até à posição bloqueada.

6. Remover a bateria (fig 6)
- Desbloqueie e remova o banco.
- Desligue o conector vermelho da bateria (A) do conector vermelho do motor (B).
- Solte e remova o parafuso da fita da bateria com uma chave de fendas Phillips.
- Retire a fita da bateria da respetiva ranhura.
- Remova a bateria.

Nota: não é necessário remover a bateria para realizar o carregamento. Contudo, se a bateria não chegar até à tomada, pode ser removida para o carregamento.

7. O Uso de Bateria do Controle Remoto: (Fig 7)
- Compre baterias 2*1.5V AAA, abra a tampa da bateria com a chave de fendas (não inclusa).
- Coloque as duas baterias na cavidade de bateria com a polaridade correta e f eche a tampa da bateria por ultimo.

Instrucções de Uso:

A. Instruções de utilização(Fig A)
1. Interruptor de alimentação Ligado/Desligado: pressione o interruptor de alimentação para a "I", o carro será ligado. Pressione o interruptor de alimentação para a "O", o carro será desligado.
2. Interruptor Avançar/Recuar: pressione o interruptor para " ↑ ", Pressione o pedal para avançar; acione o interruptor para " ↓ ", Pressione o pedal para recuar.
3. Pedal: carregue no pedal para colocar o veículo em movimento. Solte-o para parar. Os faróis e as luzes amarelas acendem-se quando o veículo se move para a frente.
4. Som: prima o botão do som no volante para reproduzir sons.
5. Introduza o cabo MP3 no conector MP3 e conecte o seu dispositivo. Ligue o MP3 fazendo rodar o botão ligar/desligar. Para ajustar o volume, rode o botão.
6. Pressione os botões esquerdo e direito do volante para os sons da buzina e motor. Indicador de energia da bateria: Pressione o botão indicador de energia para verificar o nível da bateria.
- Três Luzes: A bateria está totalmente carregada
- Duas Luzes: O nível da bateria é baixo
- Uma Luz: O nível da bateria é inferior a 9,5V e a bateria deverá ser recarregada

Desligue automaticamente a função:
O carro desligar-se-á automaticamente após estar ligado durante 2 horas e sem que qualquer função tenha sido utilizada. Ligue o interruptor de alimentação para reiniciar o carro e as funções

B. Operação do Controle Remoto: (Fig B)
1. Pressione o botão "Em frente", o veículo se move para a frente; pressione o botão "Reverso", o veículo vai para trás. A velocidade depende da marcha seleccionada pelo controle remoto.
2. O botão "Velocidade" é o botão de controle de velocidade, três velocidades podem ser definidas. Pressione o interruptor para escolher a velocidade correspondente. LED mostra a velocidade de maneira sincronizada, luz inteira quando na mais rápida, uma luz quando na mais lenta.
3. Pressione o botão "Esquerda", o veículo vira para a esquerda; pressione o botão "Direita", o veículo vira para a direita.
4. Pressione o botão "Parar" para parar o veículo, enquanto o LED mostra um Fluxo. Então pressione outros botões no controle remoto, o veículo repete de acordo com a função do butão.
5. O veículo tem função de início suave e parada suave.
6. Quando o controle remoto não estiver em operação por mais de 5s, entrará em modo de hibernação (economia de energia),
7. O veículo irá desligar automaticamente se estiver sem uso por dez horas.

C. Código para Controle Remoto com E-Carro: (Fig C)
Pressione botões para frente, para trás e de controle de velocidade ao mesmo tempo. Luzes LED piscam para mostrar o código. Agora pressione o interruptor de potência em 5 segundos, o código automático será completado e luzes LED serão restauradas ao estado de brilho normal. Estado de recuperaçãoserá automaticamente encerrado sem uso por 5s. Se o código não funcionar, favor repetir a ação acima.

D. Recarregamento da bateria: (Fig D)
Tenha a certeza de que o veículo está desligado antes do veículo ser carregado. Quando a bateria estiver carregada favor recarregue. Para recarregar, por favor retire o banco e desligue o conector da bateria do conector do quadro de comandos. Conecte a bateria e os conectores do carregador, então conecte a fonte de energia na tomada.

Fusível térmico:
O veículo foi equipado com um fusível térmico para proteger o circuito elétrico. Se o veículo parar durante o uso, o fusível irá reiniciar automaticamente após alguns momentos, permitindo o carro funcionar de novo normalmente.

CARREGAR O VEÍCULO:
1. Carregar a bateria durante 12 horas antes de utilizar este veículo pela primeira vez.
2. Ligar os conectores da bateria e do carregador e, em seguida, ligar o carregador à tomada elétrica de 117-250 V CA.
3. Após 1-2 horas de utilização, carregar a bateria durante 8-12 horas, mas não exceder as 20 horas de carga.
4. Se o veículo se deslocar mais lentamente do que o habitual, recarregá-lo imediatamente durante 8-12 horas.
5. Se não utilizar o veículo durante algum tempo, deve carregar a bateria totalmente e proceder a este carregamento uma vez a cada 3 meses, para aumentar a vida útil da bateria.
6. Se o carregador estiver quente (abaixo de 71 ºC) durante o carregamento, é normal.
7. O conector do carregador não deverá ser colocado próximo de água, uma vez que poderá entrar em curto-circuito.
8. O veículo deverá ser carregado apenas com o carregador fornecido; caso contrário, o veículo poderá ficar danificado.
9. O carregamento da bateria deve ser efetuado apenas por um adulto.
10. As pilhas não recarregáveis não deverão ser recarregadas.
11. Apenas devem ser utilizadas baterias do tipo recomendado ou de tipo equivalente.
12. Assegurar que as pilhas são inseridas segundo a polaridade correta.
13. As baterias danificadas deverão ser removidas do veículo.
14. Os terminais de alimentação não deverão ser sujeitos a curto-circuito.
15. Não misturar pilhas usadas com pilhas novas.
16. Quando o controle remoto não estiver com potência, favor mude as baterias.
17. As pilhas recarregáveis apenas devem ser carregadas com a supervisão de um adulto.
18. Não misturar pilhas alcalinas com pilhas comuns (carbono zinco) ou recarregáveis (níquel-cádmio).

Cuidado

MANUTENÇÃO
1. Antes da montagem, verificar se estão presentes todas as peças; em caso de falta de peças, contacte a sua loja local.
2. Durante a montagem, verificar todas as peças e assegurar que o veículo se encontra a funcionar corretamente.
3. Limpar ocasionalmente o produto com cuidado, para não destruir qualquer peça.
4. Para garantir a segurança da criança, verificar e efetuar a manutenção do veículo periodicamente.

IT

Manuale di montaggio e d'uso:

Il tipo 2 Volkswagen (T1) è una licenza ufficiale Volkswagen. Prodotto e distribuito da o per Paragon Child Products Co., Ltd. (Goodbaby Group). Il marchio "VW-in-circle logo", i brevetti sui disegni associati e i diritti sono utilizzati con l'approvazione del proprietario Volkswagen AG.

Marcia avanti e retromarcia.
Volante multifunzione con una varietà di effetti sonori.
LED fanali funzionanti

Grazie per avere acquistato il nostro veicolo, ci auguriamo che il possessore possa usarlo con piacere per molti anni a venire.
Leggere le istruzioni attentamente prima di utilizzare il prodotto.

Attenzione!

ATTENZIONE:

1. Non utilizzare il veicolo su strade, marciapiedi, pendii o sabbia.
2. Utilizzare il veicolo su una superficie piana.
3. Non sovraccaricare il veicolo. Prendere nota delle restrizioni di peso: Peso totale massimo: 35 kg.
4. La ricarica della batteria deve essere effettuata da un adulto.
5. I bambini che utilizzano il veicolo devono essere costantemente controllati da un adulto responsabile.
6. Non ricaricare il circuito del veicolo o l'apparecchiatura elettrica connessa.
7. Non usare nell'acqua o in altri liquidi.
8. Se ci si avvicina a un blocco, fermare il veicolo, girarsi e utilizzarlo in un luogo differente.
9. Per evitare di ridurre la durata della batteria, caricarla quando il veicolo comincia a muoversi lentamente.
10. Prima di riporre la batteria per lunghi periodi di tempo, caricarla completamente, ricaricandola ogni 3 mesi per prolungarne la durata.
11. Non usare sotto la pioggia.
12. Controllare periodicamente che batteria, caricabatteria, fili elettrici, spina, chiusura e altre parti non siano danneggiati. Nel caso si riscontrassero parti danneggiate, interrompere l'utilizzo finché non vengono riparate.
13. I trasformatori usati nel giocattolo devono essere controllati regolarmente per verificare l'eventuale presenza di danni nel filo, nella spina, nella chiusura e in altre parti. In presenza di guasti, non utilizzare il giocattolo con questo trasformatore finché non viene riparato.
14. Questo giocattolo non è adatto ai bambini di età inferiore ai 3 anni a causa dell'alta velocità raggiungibile.
15. Usare il giocattolo solo con il caricabatteria consigliato.
16. Il caricabatteria non è un giocattolo.
17. Pulire solo con un panno umido.
18. Controllare che i componenti siano in buone condizioni e, in caso negativo, ripararli o sostituirli.
19. È necessario indossare dispositivi protettivi.
20. Le batterie scariche vanno rimosse dal giocattolo
21. Le batterie ricaricabili vanno rimosse dal giocattolo prima di essere caricate.
22. Dichiarazione di conformità: Questo prodotto è conforme ai requisiti della Direttiva UE 2014/53/EU. È possibile acquistare la versione completa di questa dichiarazione su support@rollplay.com

AVVERTENZA:

Per la sicurezza del bambino prestare attenzione a quanto segue:

1. Il montaggio deve essere effettuato unicamente da un adulto.
2. Le piccole parti rappresentano un pericolo di soffocamento; non sono adatte a bambini di età inferiore ai 3 anni!
3. I bambini non devono aprire la protezione delle batterie.
4. Conservare gli involucri in plastica lontano dai bambini per evitare il soffocamento.
5. È necessaria in ogni momento la supervisione di un adulto.
6. Questo veicolo non è adatto a bambini di età inferiore ai 3 anni a causa della velocità massima raggiungibile; esistono rischi ulteriori legati all'uso del giocattolo in aree diverse dalla proprietà privata.
7. Il veicolo deve essere usato con cautela dal momento che è necessaria una certa destrezza per evitare di cadere o di scontrarsi, causando così lesioni all'utente e a terzi.
8. Occorre istruire il bambino sull'uso corretto del veicolo, in particolare sull'uso del sistema frenante.
9. Da non usare nel traffico. Il montaggio deve essere effettuato da un adulto.
10. Guidare il veicolo su superfici lisce e asfaltate, lontano da altri veicoli e utenti della strada.
11. Evitare dossi particolarmente accentuati, tombini e cambi improvvisi nel tipo di superficie.
12. Evitare strade e superfici ricoperte di acqua, sabbia, ghiaia, sporco, foglie e altri detriti.
13. La pioggia può ridurre la traduzione, la capacità frenante e la visibilità.
14. Non guidare di notte.
15. Evitare una velocità eccessiva quando si percorrono sentieri scoscesi.
16. Prestare attenzione ai pedoni.
17. Controllare e fissare tutti i dispositivi di fissaggio prima di ogni utilizzo, non consentire a 2 o più bambini di salire sul veicolo contemporaneamente.
18. Non utilizzare il veicolo se è danneggiato.
19. Sostituire immediatamente eventuali parti usurate o rotte.

Istruzioni per il montaggio

1. Montaggio delle ruote anteriori (Fig. 1)
- Estrarre dal blister le rondelle e i perni a molla.
- Fare scorrere la rondella piccola (15) sull'assale.
- Fare scorrere la ruota anteriore (6) sull'assale. Controllare che il lato della ruota con le fessure sia rivolto verso l'esterno.
- Fare scorrere la rondella piccola (15) sull'assale.
- Inserire l'estremità dritta del perno a molla (14) attraverso il foro in fondo all'assale per tenere la ruota in posizione.
- Posizionare il coprimozzo grande (8) sui fori della ruota e fissarlo in posizione.
- Posizionare il coprimozzo piccolo (7) sui fori del coprimozzo grande e fissarlo in posizione.

2. Montaggio delle ruote posteriori (Fig. 2)

Ruota posteriore :
- Fare scorrere la ruota posteriore (5) sull'assale tenendo i denti dell'ingranaggio rivolti verso l'interno. Controllare che i denti dell'ingranaggio si colleghino alla scatola del cambio preinstallata sull'assale.
- Fare scorrere la rondella grande (16) sull'assale.
- Inserire l'estremità dritta del perno a molla (14) attraverso il foro in fondo all'assale per tenere la ruota in posizione.
- Posizionare il coprimozzo grande (8) sui fori della ruota e fissarlo in posizione.
- Posizionare il coprimozzo piccolo (7) sui fori del coprimozzo grande (8) e fissarlo in posizione.

In caso di problemi nell'installazione delle due ruote sull'assale posteriore, allora tale assale dovrebbe essere riallineato.
Rimuovere le ruote dall'assale posteriore. Spingere l'assale verso il basso con le mani e farlo scorrere delicatamente verso il lato del veicolo che ha bisogno di più spazio.

4. Installazione degli specchietti (Fig 4)
- Allineare l'estremità inferiore dello specchietto (1) conil foro sulla carrozzeria.
- Premere delicatamente lo specchietto (1) verso il basso.
- Ripetere per l'altro specchietto (1) .

5. Installazione del sedile (Fig 5)
- Assicurarsi che il blocco del sedile sia in posizione di sblocco.
- Allineare i due ganci sul lato posteriore del sedile (3) con i fori sul lato posteriore del vano batteria.
- Inserire i ganci nei fori e ruotare il sedile verso il basso.
- Con un cacciavite a taglio o una moneta ruotare il sedile in posizione di blocco.

6. Rimozione della batteria (Fig 6)
- Sbloccare e rimuovere il sedile.
- Scollegare il connettore della batteria rosso (A) dal connettore del motore rosso (B).
- Usando un cacciavite a stella, allentare e rimuovere la vite dal nastro della batteria.
- Fare scorrere il nastro della batteria ed estrarlo dalla relativa fessura.
- Rimuovere la batteria.

Nota non è necessario rimuovere la batteria dal veicolo per caricarla. Tuttavia, se la batteria non arriva alla presa, può essere rimossa per la ricarica.

7. Utilizzo della Batteria del Telecomando: (Fig 7)
- Comprate 2 batterie formato AAA di 1,5 V, aprite il coperchio della batteria con il cacciavite (non incluso).
- Inserite le due batterie nell'apposito spazio con la polarità corretta e, per finire, chiudete il coperchio delle batterie.

Istruzioni di Funzionamento:

A. Istruzioni per l'uso:(Fig A)

1. Interruttore on/off: premendo l'interruttore su "I", l'auto si accende. Premendo l'interruttore su "O", l'auto si spegne.
2. Interruttore avanti/indietro: girare l'interruttore su " ↑ " poi premere il pedale per muoversi in avanti. Girare l'interruttore su " ↓ " poi premere il pedale per muoversi all'indietro.
3. Pedale: Premere il pedale per avviare l'auto. Rilasciarlo per fermarla. I fari e le spie gialle si accendono quando l'auto procede in avanti.
4. Suoni: premere il tasto suoni sul volante per sentirli .
5. Inserire il cavo MP3 nella presa MP3 e collegare il dispositivo. Accendere l'MP3 ruotando l'interruttore on/off. Per regolare il volume, ruotare la manopola.
6. Premere i bottoni a sinistra e a destra sul volante per i suoni del clacson e del motore. Indicatore di batteria: Premere il pulsante dell'indicatore di potenza per controllare il livello della batteria.
   - Tre luci: La batteria è completamente carica.
   - Due luci: La batteria è bassa.
   - Una luce: La potenza è inferiore a 9,5 V e la batteria deve essere ricaricata.

Spegnimento automatico delle funzioni:
L'auto e le sue funzioni si spegneranno automaticamente dopo 2 ore dalla messa in moto. Accendere l'interruttore di potenza per far ripartire l'auto e le sue funzioni.

B. Operazioni del Telecomando: (Fig B)

1. Premete il pulsante "Avanti", il veicolo andrà avanti; premete il pulsante "Indietro", il veicolo si muoverà all'indietro. La velocità dipende dalla marcia stabilita con il telecomando.
2. Il pulsante "Velocità" è il pulsante che controlla la velocità e presenta tre livelli diversi. Premete l'interruttore per scegliere la velocità desiderata. Le luci a LED mostreranno il livello di velocità, luce piena quando la velocità è al massimo, luce più leggera quando è più bassa.
3. Premendo il pulsante "Sinistra", il veicolo girerà a sinistra; premendo il pulsante "Destra", il veicolo girerà a destra.
4. Premete il pulsante "Stop" per fermare il veicolo, e la luce a LED mostrerà un'onda. Premete poi altri pulsanti sul telecomando, il veicolo ripartirà a seconda della funzione del pulsante.
5. Il veicolo ha le funzioni SoftStart e SoftStop.
6. Quando il telecomando non viene azionato per più di 5 secondi, entra nella modalità ibernazione (risparmio energetico),
7. Il veicolo si spegnerà automaticamente in caso di inattività per dieci ore.

C. Codice Telecomando con Auto Elettrica: (Fig C)

Premete contemporaneamente i pulsanti avanti, indietro e controllo della velocità. Le luci a LED lampeggianti mostrano lo stato nel codice. Ora premete l'interruttore di potenza entro 5 secondi, il codice automatico verrà completato e le luci torneranno alla normale intensità luminosa. Il recupero dello stato verrà chiuso automaticamente in caso di inattività per 5 secondi. Se il codice fallisce, si prega di ripetere le predette operazioni.

D. Ricarica della Batteria: (Fig D)
Assicuratevi che il veicolo sia spento prima di ricaricarlo. Si prega di ricaricare la batteria quando è a basso livello. Per ricaricare, rimuovere il seggiolino e scollegare il connettore della batteria dal connettore del pannello di guida. Collegate i connettori della batteria e del caricatore, poi inserite l'alimentazione in una presa elettrica.

Fusibile Termico:
Al veicolo è stato installato un fusibile termico per proteggere il circuito elettrico. Se il veicolo smette di funzionare durante l'uso, il fusibile si resetterà automaticamente dopo qualche secondo, permettendo alla macchina di funzionare normalmente.

RICARICA DEL VEICOLO:

1. Caricare la batteria per 12 ore prima di utilizzare il veicolo per la prima volta.
2. Collegare i connettori della batteria e del caricabatteria, quindi inserire la spina del caricabatteria in una presa elettrica da 117–250V CA.
3. Dopo 1-2 ore di utilizzo, ricaricare per 8-12 ore, senza eccedere le 20 ore di ricarica.
4. Se il veicolo si muove più lentamente del solito, ricaricare immediatamente per 8-12 ore.
5. Se il veicolo non è stato utilizzato per lungo tempo, caricare completamente la batteria e ripetere l'operazione una volta ogni 3 mesi per estendere la durata della batteria.
6. Se il caricabatteria è caldo (sotto i 71°C) durante la carica, è normale.
7. Non porre il connettore del caricabatteria a contatto con l'acqua o andrà in cortocircuito.
8. Caricare il veicolo esclusivamente tramite il caricabatteria in dotazione, altrimenti potrebbe danneggiarsi.
9. La batteria deve essere caricata solo da un adulto.
10. Le batterie non ricaricabili non vanno ricaricate.
11. Si raccomanda di utilizzare solo batterie del tipo consigliato o di un tipo equivalente.
12. Inserire le batterie secondo la polarità corretta.
13. Rimuovere dal veicolo le batterie danneggiate.
14. I terminali di alimentazione non vanno messi in corto circuito.
15. Non mescolare batterie vecchie e nuove.
16. Quando il telecomando è a bassa potenza, si prega di ricaricare le batterie.
17. Le batterie ricaricabili devono essere ricaricate con la supervisione di un adulto.
18. Non mescolare le batterie alcaline con quelle standard (zinco carbone) o ricaricabili (nickel cadmio).

Cura

MANUTENZIONE

1. Prima dell'assemblaggio, verificare la presenza di tutte le parti e, se ne mancano alcune, contattare il negozio di riferimento.
2. Una volta completato l'assemblaggio, controllare tutte le parti e assicurarsi che il veicolo funzioni correttamente.
3. Pulire con cura il prodotto di tanto in tanto, senza rovinarne le parti.
4. Per la sicurezza del bambino, controllare e curare periodicamente la manutenzione dell'automobile.

PL

Instrukcja montażu i użytkowania:

Volkswagen typ 2 (T1) jest oficjalnie licencjonowany przez firmę Volkswagen. Wyprodukow-any i rozprowadzany przez lub dla Paragon Child Products Co., Ltd. (Goodbaby Group). Znak towarowy "VW-in-circle logo", powiązane patenty projektowe i prawa autorskie są używane za zgodą właściciela Volkswagen AG.

Biegi do jazdy w przód i w tył.
Wielofunkcyjna kierownica z efektami dźwiękowymi.
Reflektor roboczy LED

Dziękujemy za zakup naszego pojazdu. Mamy nadzieję, że jego mały kierowca będzie się świetnie bawił przez najbliższe lata.
Prosimy o uważne przeczytanie instrukcji przed rozpoczęciem użytkowania pojazdu.

Uwaga!

OSTRZEŻENIA:

1. Pojazdu nie wolno używać na ulicach, chodnikach, wzniesieniach ani na piasku.
2. Pojazdu należy używać wyłącznie na równej powierzchni.
3. Nie wolno przeciążać pojazdu. Należy uwzględnić ograniczenia wagowe: Maksymalna dopuszczalna masa wynosi 35 kg.
4. Akumulator może ładować wyłącznie osoba dorosła.
5. Dzieci bawiące się pojazdem powinny znajdować się pod stałym nadzorem dorosłego opiekuna.
6. Nie wolno bezpośrednio ładować obwodów elektrycznych pojazdu ani jego urządzeń elektrycznych.
7. Pojazdu nie wolno używać w wodzie ani innych cieczach.
8. W przypadku napotkania przeszkody należy się zatrzymać, zawrócić i ruszyć w innym kierunku.
9. Akumulator należy naładować, gdy pojazd zaczyna jeździć wolniej. W przeciwnym razie czas eksploatacji akumulatora ulegnie skróceniu.
10. Przed dłuższym przechowywaniem nieużywanego pojazdu należy całkowicie naładować jego akumulator, a następnie ładować go raz na 3 miesiące, aby przedłużyć jego trwałość.
11. Pojazdu nie wolno używać podczas deszczu.
12. Akumulator, ładowarkę, przewody elektryczne, wtyczkę, obudowę i pozostałe części należy okresowo sprawdzać, a w razie stwierdzenia uszkodzenia naprawić przed przystąpieniem do użytkowania.
13. Transformatory używane z zabawką należy regularnie sprawdzać. Należy kontrolować, czy kabel, wtyczka, obudowa lub inne części nie uległy uszkodzeniu, a w razie stwierdzenia problemu należy usunąć wykrytą usterkę przed ponownym użyciem pojazdu.
14. Pojazd nie nadaje się dla dzieci poniżej 3. roku życia ze względu na osiąganą prędkość maksymalną.
15. Do ładowania akumulatora pojazdu można używać wyłącznie zalecanej ładowarki.
16. Ładowarka nie jest zabawką.
17. Czyścić wyłącznie wilgotną szmatką.
18. Należy sprawdzać, czy poszczególne elementy są w dobrym stanie – w razie problemów trzeba je naprawić lub wymienić.
19. Należy nosić wyposażenie ochronne.
20. Wyczerpane baterie należy usunąć z zabawki.
21. Akumulatory ładowalne należy usunąć z zabawki przed ładowaniem.
22 Deklaracja Zgodności: Produkt ten jest zgodny z wymaganiami Dyrektywy UE 2014/53/EU. Można zakupić pełną wersję tej deklaracji na support@rollplay.com

OSTRZEŻENIE:

Aby zapewnić dziecku bezpieczeństwo, należy przestrzegać następujących zasad:
1. Montaż może przeprowadzić wyłącznie osoba dorosła.
2. Małe części grożą zadławieniem. Nie są odpowiednie dla dzieci poniżej 3. roku życia.
3. Dzieciom nie wolno otwierać osłony akumulatora.
4. Plastikowe woreczki należy przechowywać poza zasięgiem dzieci, aby uniknąć ryzyka uduszenia.
5. Bawiące się dziecko powinno cały czas znajdować się pod opieką osoby dorosłej.
6. Pojazd nie nadaje się dla dzieci poniżej 3. roku życia ze względu na osiąganą prędkość maksymalną. Użytkowanie zabawki na obszarze innym niż dom lub prywatna posesja niesie ze sobą dodatkowe ryzyko.
7. Pojazdu należy używać z zachowaniem szczególnej ostrożności, ponieważ brak umiejętności i nieuwaga mogą doprowadzić do upadku lub zderzenia, w wyniku którego poszkodowany może być użytkownik lub osoba trzecia.
8. Należy poinstruować dziecko w zakresie właściwego użytkowania zabawki, a w szczególności korzystania z hamulca.
9. Nie wolno używać pojazdu w ruchu drogowym. Montaż musi przeprowadzić osoba dorosła
10. Pojazdu należy używać na równej, utwardzonej nawierzchni, z dala od innych pojazdów i uczestników ruchu drogowego.
11. Należy omijać wyboje, kratki studzienek kanalizacyjnych oraz pozostałe nierówności.
12. Należy unikać ulic i nawierzchni zalanych wodą lub pokrytych piaskiem, żwirem, błotem, liśćmi itp.
13. Deszczowa pogoda może negatywnie wpłynąć na właściwości jezdne i działanie hamulców, a także ograniczyć widoczność.
14. Pojazdu nie wolno używać po zmierzchu.
15. Należy unikać rozwijania zbyt wysokiej prędkości podczas jazdy z górki.
16. Należy uważać na przechodniów.
17. Należy sprawdzić, czy wszystkie zapięcia są prawidłowo zabezpieczone. W pojeździe może jednocześnie przebywać tylko jedno dziecko.
18. Nie wolno używać uszkodzonego pojazdu.
19. Należy natychmiast wymienić zużyte lub uszkodzone części.

Instrukcja montażu

1. Montaż kół przednich (rys 1)
- Wyjmij z opakowania podkładki oraz przetyczki.
- Wsuń małą podkładkę (15) na oś.
- Wsuń koło przednie (6) na oś. Upewnij się, czy wyżłobienia koła skierowane są na zewnątrz.
- Wsuń małą podkładkę (15) na oś.
- Przełóż prosty koniec przetyczki (14) przez otwór na końcu osi, by zablokować koło na swoim miejscu.
- Dopasuj duży kołpak koła (8) do otworów w kole i zatrzaśnij go na swoim miejscu.
- Dopasuj mały kołpak koła (7) do otworów w dużym kołpaku i zatrzaśnij go na swoim miejscu.

2. Montaż kół tylnych (rys 2)

Prawe tylne koło :
- Wsuń prawe tylne koło (5) na oś tak, by zębatka na kole skierowana była do wewnątrz. Upewnij się, czy zębatka na kole zazębia się ze skrzynią przekładniową zamontowaną na osi.
- Wsuń dużą podkładkę (16) na oś.
- Przełóż prosty koniec przetyczki (14) przez otwór na końcu osi, by zablokować koło na swoim miejscu.
- Dopasuj duży kołpak koła (8) do otworów w kole i zatrzaśnij go na swoim miejscu.
- Dopasuj mały kołpak koła (7) do otworów w dużym kołpaku (8) i zatrzaśnij go na swoim miejscu.

Jeśli montaż tylnych kół sprawia trudności, konieczna może być regulacja tylnej osi. W tym celu zdejmij oba koła z tylnej osi. Używając obu rąk, dociśnij oś tylną i delikatnie przesuń ją w kierunku tej strony pojazdu, po której potrzebna jest dodatkowa przestrzeń.

3. Montaż kierownicy (rys. 3)
- Połącz złącze kierownicy (A) ze złączem w desce rozdzielczej (B).
- Wsuń kierownicę (2) na kolumnę kierowniczą.
- Ustaw otwory w kierownicy nad otworami w kolumnie kierowniczej.
- Wsuń śrubę (12) przez otwory w kierownicy oraz kolumnie kierowniczej.
- Dokręć nakrętkę (13) do końca śruby, a następnie dociągnij śrubę za pomocą śrubokrętu.

4. Montaż lusterek (rys 4)
- Dopasuj dolną krawędź lusterka (1) do otworu w nadwoziu pojazdu.
- Delikatnie naciskając je od góry, wsuń lusterko (1) na swoje miejsce.
- Czynność tę powtórz dla drugiego lusterka (1).

5. Montaż fotela (rys 5)
- Upewnij się, czy zamek fotela jest ustawiony w pozycji otwartej.
- Dopasuj haczyki umieszczone w tylnej części fotela (3) do otworów w tylnej części obudowy baterii.
- Wsuń haczyki do otworów i obróć fotel tak, by znalazł się na swoim miejscu.
- Za pomocą płaskiego śrubokrętu lub monety ustaw zamek fotela w pozycji zamkniętej.

6. Wyjmowanie baterii (rys 6)
- Odblokuj i zdejmij fotel.
- Odłącz czerwone złącze baterii (A) od czerwonego złącza silnika (B).
- Odkręć śrubę taśmy zabezpieczającej baterię za pomocą śrubokrętu krzyżowego.
- Wysuń taśmę zabezpieczającą baterię ze szczeliny mocującej taśmę.
- Wymontuj baterię.

Uwaga: Nie ma konieczności wyjmowania baterii z pojazdu w celu jej naładowania. Jeżeli jednak przewód ładowarki nie sięga do gniazdka sieciowego, możliwe jest wymontowanie baterii na czas ładowania.

7. Korzystania z baterii dla zdalnego sterowania: (rys 7)
- Kup 2 baterie 1.5V AAA, otwórz pokrywę sekcji baterii, korzystając ze śrubokrętu (nie jest dostępny w komplecie).
- Wstaw dwie baterię do przedziału, poprzednio sprawdziwszy właściwą polaryzację, po czym zamkij przedział baterii, ustawiając pokrywę w pierwotną pozycję.

Instrukcje obsługi:

A. Instrukcja obsługi :(Rys A)

1. Przełącznik zasilania: naciśnij przełącznik zasilania na "I", pojazd zostanie włączony. Naciśnij przełącznik zasilania na "O", samochód zostanie wyłączony.
2. Przełącznik jazdy do przodu/do tyłu: naciśnij przełącznik na "I", Naciśnij pedał, aby pojechać do przodu; przekręć przełącznik na "O" „ Naciśnij pedał, aby pojechać do tyłu.
3. Pedał: Naciśnij pedał, by pojazd ruszył. Aby zatrzymać pojazd, zdejmij nogę z pedału. Gdy pojazd porusza się do przodu, zapalają się światła przednie oraz żółte oświetlenie.
4. Dźwięk: Naciśnij przycisk na kierownicy, by uruchomić sygnał dźwiękowy.
5. Włóż kabel MP3 do gniazda MP3 i podłącz go do urządzenia. Włącz MP3 przekręcając pokrętło wł./wył .
6. Naciśnij lewy i prawy przycisk kierownicy, aby włączyć dźwięki klaksonu i silnika. Wskaźnik naładowania baterii: Naciśnij przycisk zasilania, aby sprawdzić poziom naładowania baterii.
   - Trzy lampki: bateria jest w pełni naładowana.
   - Dwie lampki: poziom naładowania akumulatora jest niski.
   - Jedna lampka: Moc baterii jest niższa niż 9,5 V, baterię więc należy naładować.

Funkcja automatycznego wyłączania:
Samochód zostanie wyłączony automatycznie po 2 godzinach pracy, jeżeli nie będzie włączona żadna funkcja. Włącz przełącznik zasilania, aby ponownie uruchomić samochód, a funkcje zadziałają normalnie.

B. Funkcjonowanie zdalnego sterowania: (Rysunek B)
1. Naciśnij przycisk "Forward" (DO PRZODU), żeby pojazd zaczął poruszać się do przodu; naciśnij "Backward" (DO TYŁU), żeby pojazd zaczął poruszać się do tyłu. Prędkość ustawia się wg zmiany biegów za pomocą pilotu zdalnego sterowania.
2. Przycisk "Speed" (PRĘDKOŚĆ) używany jest do ustawienia jednej z trzech prędkości. Naciśnij przycisk żeby wybrać odpowiednią prędkość. Jaskrawość LED odpowiada prędkości: maksymalna jaskrawość przy najwyższej prędkości, minimalna przy najniższej.
3. Naciśnij przycisk "Left" (WLEWO), żeby pojazd zaczął poruszać się w lewą stronę; aciśnij przycisk "Right" (WPRAWO), żeby pojazd zaczął poruszać się w prawą stronę.
4. Naciśnij przycisk "Stop", żeby pojazd zatrzymał się, przy czym LED pokaże płynięcie. Następnie naciśnij inne przyciski na pilocie sterowania, żeby pojazd poruszał się zgodnie z funkcjami wybranych przycisków.
5. Pojazd ma funkcje płynnego startu i płynnego zatrzymania się.
6. Kiedy pilot sterowania nie jest wykorzystywany przez ponad 5 sekund, przejdzie w stan hibernacji (czuwania i oszczędzania baterii),
7. Pojazd automatycznie wyłączy się po 10 godzinach niekorzystania z niego.

C. Programowanie pilotu zdalnego sterowania za pomocą C-Car: (Rysunek C)
Jednocześnie naciśnij przyciski do przodu, do tyłu oraz sterowania prędkości. Pulsujące ;lampki LED oznaczają stan programowania. Następnie naciśnij przycisk zasilania i utrzymuj go przez 5 sekund, po czym automatyczne programowanie zostanie zakończone, a lampki LED wrócą do normalnego stanu jaskrawości. Procedura odzyskania stanu będzie zakończona automatycznie po 5 sekundach niekorzystania. W wypadku nieudanego programowania, powtórz powyższe kroki.

D. Ładowanie baterii: (Rysunek D)
Zanim zaczynać ładowanie pojazdu, upewnij się że pojazd jest wyłączony. Jeżeli bateria jest rozładowana lub bliska rozładowania, naładuj ją. Aby naładować baterię, wyjmij siedzenie i odłącz złącze baterii od złącza na desce rozdzielczej. Podłącz wtyk baterii do wtyku ładowarki, po czym podłącz ładowarkę do gniazdka sieci elektrycznej.

Bezpiecznik termiczny:
Pojazd wyposażony jest w bezpiecznik termiczny chroniący obwód elektryczny. Jeżeli pojazd wyłączy się w trakcie wykorzystania, bezpiecznik automatycznie zresetuje się po kilku sekundach, po czym samochód znów zacznie działać normalnie.

ŁADOWANIE POJAZDU:
1. Przed pierwszym użyciem pojazdu należy ładować akumulator przez 12 godzin.
2. Połącz złącze akumulatora ze złączem ładowarki, a następnie podłącz ładowarkę do gniazdka sieciowego 117–250 V AC.
3. Po 1–2 godzinach zabawy należy ładować akumulator przez 8-12 godzin, jednak nie wolno przekraczać 20 godzin ładowania.
4. Jeżeli pojazd porusza się wolniej niż zwykle, należy niezwłocznie podłączyć akumulator do ładowania na 8-12 godzin.
5. Jeżeli pojazd nie był używany przez dłuższy czas, należy naładować w pełni akumulator, a także ładować go raz na 3 miesiące, aby przedłużyć jego trwałość.
6. Wysoka temperatura ładowarki podczas ładowania (powyżej 71°C) jest zjawiskiem normalnym.
7. Ze względu na ryzyko zwarcia, złącze ładowarki nie może znaleźć się w pobliżu wody.
8. Pojazd można ładować wyłącznie przy użyciu dołączonej ładowarki. Korzystanie z innych ładowarek może spowodować uszkodzenie zabawki.
9. Akumulator może ładować wyłącznie osoba dorosła.
10. Nie należy ponownie ładować baterii, które nie są akumulatorami.
11. Należy używać wyłącznie baterii tego samego rodzaju lub ich zalecanego odpowiednika.
12. Montując baterie należy zwracać uwagę na ich biegunowość.
13. Uszkodzone baterie należy wyjąć z pojazdu.
14. Nie należy podłączać zasilania pojazdu poprzez zwarcie przewodów.
15. Nie wolno łączyć nowych baterii ze starymi.
16. Wrazie wyczerpania baterii pilotu zdalnego sterowania, zmie ń baterie.
17. Akumulatorki można ładować wyłącznie pod nadzorem osoby dorosłej.
18. Nie używać razem baterii alkalicznych (węglowo-cynkowych) lub akumulatorków (nikłowo-kadmowych).

Konserwacja

PIELĘGNACJA
1. Przed rozpoczęciem montażu należy sprawdzić, czy w opakowaniu znalazły się wszystkie elementy. Jeżeli czegoś brakuje, należy skontaktować się ze sprzedawcą
2. Po montażu należy sprawdzić wszystkie elementy i upewnić się, że działają prawidłowo.
3. Pojazd należy regularnie czyścić, zachowując ostrożność, aby nie zniszczyć żadnej części.
4. Aby zapewnić dziecku bezpieczeństwo, pojazd należy poddawać okresowym przeglądom.

NL

Handleiding voor montage en gebruik:
De Volkswagen type 2 (T1) heeft een officiële licentie van Volkswagen. Gefabriceerd en gedistribueerd door of voor Paragon Child Products Co., Ltd. (Goodbaby Group). Handelsmerk "VW-in-circle-logo", bijbehorende ontwerpoctrooien en auteursrechten worden gebruikt met toestemming van de eigenaar Volkswagen AG.

Versnellingen vooruit en achteruit.
Multifunctioneel stuur met verschillende geluidseffecten.
Werkende LED-koplamp.

Hartelijk dank voor de aankoop van deze auto. We hopen dat de chauffeur (m/v) er nog jaren plezier aan zal beleven.
Lees deze instructies zorgvuldig door voor u de auto gebruikt.

Let op!

VOORZICHTIG:
1. De auto mag niet gebruikt worden op wegen, stoepen, hellingen of zand.
2. De auto dient gebruikt te worden op een vlakke ondergrond.
3. Overbelast de auto niet. Let goed op de beperkingen ten aanzien van het gewicht: Het maximumgewicht voor gebruik is 35 kg.
4. De accu moet worden opgeladen door een volwassene.
5. Kinderen mogen uitsluitend onder toezicht van een verantwoordelijke volwassene in dit voertuig rijden.
6. Laad het elektrische circuit van de auto of de daarop aangesloten apparatuur niet op.
7. Niet in water of andere vloeistoffen rijden.
8. Stop als een obstakel in de weg staat en draai om om de auto elders te gebruiken.
9. Laad de accu op als de auto niet zo snel wil rijden als normaal, anders wordt de levensduur van de batterij verkort.
10. Laad de accu volledig op alvorens deze voor een langere periode op te slaan. Laad deze daarna elke 3 maanden op om de levensduur van de accu te verlengen.
11. Rijd niet in de regen.
12. De accu, oplader, elektrische bedrading, stekker, behuizing en andere onderdelen dienen periodiek gecontroleerd te worden op beschadigingen. Herstel eventuele beschadigingen vóór de auto opnieuw gebruikt wordt.
13. De transformatoren die voor het speelgoed gebruikt worden, dienen regelmatig op schade aan het snoer, stekker, behuizing en andere delen te worden gecontroleerd. Wanneer u schade constateert, mag het speelgoed niet gebruikt worden tot de schade is gerepareerd.
14. Deze auto is niet geschikt voor kinderen jonger dan 3 jaar vanwege de maximale snelheid die gehaald kan worden.
15. De auto mag uitsluitend gebruikt worden in combinatie met de aanbevolen oplader.
16. De oplader is geen speelgoed.
17. Uitsluitend met een vochtige doek schoonmaken.
18. Controleer of de componenten in goede staat zijn en repareer of vervang ze indien dat niet het geval is.
19. Beschermende uitrusting moet worden gedragen.
20. Lege batterijen dienen uit het speelgoed verwijderd te worden.
21. Oplaadbare batterijen dienen voor het opladen uit het speelgoed verwijderd te worden.
22. Verklaring van overeenstemming: Dit product voldoet aan de eisen van de EU-richtlijn 2014/53/EU. U kunt de volledige versie van deze verklaring te kopen op support@rollplay.com

WAARSCHUWING:
Let voor de veiligheid van uw kind op het volgende:
1. De montage dient door een volwassene gedaan te worden.
2. Kleine onderdelen kunnen verstikking veroorzaken; ze zijn niet geschikt voor kinderen jonger dan 3 jaar!
3. Kinderen mogen de behuizing van de accu niet openen.
4. Houd plastic zakken uit de buurt van kinderen om verstikking te voorkomen.
5. Ouderlijk toezicht is altijd vereist.
6. Door zijn maximumsnelheid is dit speelgoed niet geschikt voor kinderen jonger dan 3 jaar. Er bestaan extra gevaren bij het gebruik van het speelgoed in gebieden buiten de eigen (woon)omgeving.
7. Gebruik de auto met enige voorzichtigheid omdat er vaardigheden vereist zijn om valpartijen en letsel voor de gebruiker en derden te voorkomen.
8. Het kind dient instructies te ontvangen voor het juiste gebruik van de auto, vooral op het gebied van het remsysteem.
9. Niet gebruiken in het verkeer. De auto moet in elkaar worden gezet door een volwassene.
10. Bestuur de auto op gladde, bestrate oppervlakken en uit de buurt van auto's en andere weggebruikers.
11. Vermijd scherpe stoepranden, afwateringsroosters en afwijkingen in het wegdek.

12. Vermijd straten en oppervlakken met water, zand, grind, vuil, bladeren en andere voorwerpen.
13. Natte weersomstandigheden kunnen van invloed zijn op de tractie, het remmen en de zichtbaarheid.
14. Gebruik dit voertuig niet in het donker.
15. Wees voorzichtig op afdalingen en voorkom dat de auto te snel rijdt.
16. Let op voetgangers.
17. Controleer voor elke rit of alle bevestigingsmiddelen goed vast zitten. Per keer mag er maximaal 1 kind in de auto zitten.
18. Gebruik de auto niet wanneer deze is beschadigd.
19. Vervang versleten of gebroken onderdelen onmiddellijk.

Montage-instructies

1. Monteer de voorwielen (Fig 1)
- Haal de sluitringen en de borgpennen uit de blisterverpakking.
- Schuif de kleine sluitring (15) op de as.
- Schuif het voorwiel (6) op de as. Zorg ervoor dat de kant van het wiel met de gleuven aan de buitenkant zit.
- Schuif de kleine sluitring (15) op de as.
- Steek het rechte eind van de borgpen (14) door het gat aan het uiteinde van de as om het wiel op zijn plaats te houden.
- Plaats de grote wieldop (8) boven de gaten in het wiel en klik de wieldop op zijn plaats.
- Plaats de kleine wieldop (7) boven de gaten in het wiel en klik de wieldop op zijn plaats.

2. Monteer de achterwielen (Fig. 2)

Rechter achterwiel:
- Schuif het rechter achterwiel (5) op de as met het tandwiel aan de binnenkant. Zorg ervoor dat het tandwiel goed aansluit op tandwielkast die al op de as is geïnstalleerd.
- Schuif de grote sluitring (16) op de as.
- Steek het rechte eind van de borgpen (14) door het gat aan het uiteinde van de as om het wiel op zijn plaats te houden.
- Plaats de grote wieldop (8) boven de gaten in het wiel en klik de wieldop op zijn plaats.
- Plaats de kleine wieldop (7) over de gaten in de grote wieldop (8) en klik de wieldop op zijn plaats.

Indien het niet lukt om beide wielen op de achteras te monteren, kan het nodig zijn om de as van de achterwielen opnieuw uit te lijnen.
Haal beide wielen van de achteras. Duw met twee handen op de achteras en schuif hem voorzichtig naar de kant van het voertuig waar meer ruimte nodig is.

3. Monteer het stuur (Fig. 3)
- Steek de stekker van het stuur (A) in de stekker van het dashboard (B).
- Schuif het stuur (2) op de stuurstang.
- Zorg ervoor dat de gaten in het stuur precies op de gaten van de stuurstang zitten.
- Schuif de stuurschroef (12) door het stuur en door de stuurstang.
- Draai de moer (13) tot het einde van de schroef vast en draai de schroef met een schroevendraaier vast.

4. Monteren van de spiegels (Fig 4)
- Breng de onderkant van de spiegel (1) boven het gat op de behuizing van het voertuig.
- Druk de spiegel (1) voorzichtig op zijn plaats.
- Doe hetzelfde voor de andere spiegel (1).

5. Monteren van de zitting (Fig 5)
- Zorg ervoor dat de zitting van het voertuig niet is vergrendeld.
- Lijn de twee haken aan de achterkant van de zitting van het voertuig (3) op met de gaten. aan de achterkant van het compartiment van de accu.
- Steek de haken in de gaten en draai de zitting naar beneden op zijn plek.
- Gebruik een schroevendraaier met platte kop of een muntje om de zitting in de vergrendelde positie te draai.

6. Verwijderen van de accu (fig 6)
- Ontgrendel de zitting en verwijder deze.
- Maak de rode stekker van de accu (A) los van de rode stekker van de motor (B).
- Maak de schroef van de accuband los met behulp van een kruiskopschroevendraaier.
- Schuif de accuband uitde gleuf voor de accuband.
- Verwijder de accu.
- Let op: Het is niet nodig om de accu voor opladen te verwijderen. Echter, indien het stopcontact te ver van de accu verwijderd is, kan deze voor het opladen worden verwijder d

7. Het batterijgebruik van de afstandsbediening: (Fig 7)
- Koop 2* 1,5 V AAA-batterijen, open het batterijdeksel met een schroeven-draaier (niet meegeleverd).
- Plaats de twee batterijen op de juiste wijze (polariteit) in de batterijruimte en sluit als laatste het batterijdeksel.

Bedieningsaanwijzing:

A. Gebruiksinstructies :(Fig A)
1. Aan / uit-stroomschakelaar: Druk op de stroomschakelaar om "I", de auto zal worden ingeschakeld. Druk op de stroomschakelaar om "O", de auto zal uitgeschakeld worden.
2. Voorruit / Achteruit-schakelaar: druk op de schakelaar naar " ↑ ", Druk op het voetpedaal om vooruit te gaan; draai de schakelaar naar " ↓ "„ Druk op het voetpedaal om achteruit te gaan.
3. Voetpedaal: Druk op het voetpedaal om het voertuig in beweging te brengen. Laat het pedaal los om te stoppen. De koplampen en gele lichten gaan aan wanneer het voertuig in beweging is .
4. Geluid: Druk op de geluidsknop op het stuur om geluiden te maken.
5. Steek de MP3-kabel in de MP3-aansluiting en verbind met uw apparaat. Schakel de MP3 in door aan de knop Aan/uit te draaien. Draai aan de draaiknop om het volume aan te passen.
6. Druk op de linker en rechter stuurknoppen voor claxon- en motorgeluiden.
Indicator batterijvermogen: Druk op de indicatorknop van de voeding om het batterijniveau te controleren.
- Drie lampjes: De batterij is volledig opgeladen.
- Twee lampjes: Het batterijniveau is laag.
- Een lampje: Het batterijvermogen is lager dan 9,5 V en de batterij moet worden opgeladen.

Automatische uitschakelfunctie:
De auto wordt automatisch uitgeschakeld na 2 uur inschakelen en de auto heeft geen enkele functie. Schakel de stroomschakelaar in om de auto opnieuw op te starten en de functies zijn normaal.

B. Werking van de afstandsbediening: (Fig. B)
1. Druk op de "Vooruit"-knop, het voertuig beweegt vooruit; druk op de "achteruit"-knop, het voertuig loopt achteruit. Snelheid hangt af van de versnellingsstand op de afstandsbediening.
2. De "snelheids"-knop is de regelknop voor de snelheid en kan op drie snelheden ingesteld worden. Druk op de knop om de corresponderende snelheid te kiezen. LED's tonen synchroon daarmee volledige verlichting bij hoogste snelheid, één lamp bij de langzaamste.
3. Druk op de "linker"-knop, het voertuig gaat naar links; druk op de "rechts"-knop, het voertuig gaat naar rechts.

4. Druk op de "stop"-knop om het voertuig te laten stoppen, terwijl de LED een Flow (stroming) toont. Druk daarna op andere knoppen op de afstandsbediening en het voertuig rijdt opnieuw volgens de functie van de knoppen.
5. Het voertuig heeft een soft start en soft stop functie.
6. Als de afstandsbediening meer dan 5 sec. niet gebruikt wordt, dient hij over te gaan in de slaap (stroombesparende) stand,
7. Het voertuig zal automatisch uitschakelen als het tien uur niet gebruikt wordt.

C. Code afstandsbediening bij E-auto: (Fig C)
Druk gelijktijdig op de vooruit, achteruit en snelheids-knoppen. Oplichtende LED-lampen tonen de status in de code. Druk nu gedurende 5 seconden op de aan/uit-knop en de automatisch code wordt voltooid en de LED-lampen gaan terug naar hun normale heldere status. Statusherstel zal automatisch gesloten worden als gedurende 5 sec. geen bediening plaatsvindt. Herhaal, als de code niet correct is, de bovenstaande actie.

D. Batterij opladen: (Fig D)
Zorg ervoor dat het voertuig uit geschakeld is voordat het voetuig opgaladen wordt. Laad de batterij op als hij bijna leeg is. Om de batterij op te laden, verwijder de stoel en koppel de batterijconnector los van de connector op de stuurkaart. Sluit de batterij en de oplaadconnectors aan en sluit de stekker aan op een wandcontactdoos.

Warmtezekering:
Het voertuig is uitgerust met een warmtezekering om het elektrisch circuit te beveiligen. Als het voertuig stopt tijdens gebruik zal de zekering na een tijdje automatisch resetten, waardoor de auto weer normaal zal werken.

DE AUTO OPLADEN:
1. Laad de accu 12 uur op voor het eerste gebruik.
2. Verbind de accu met de oplaad-aansluitingen en steek de stekker van de oplader in een stopcontact met wisselstroom van 117-250 V.
3. Laad de accu na 1-2 uur gebruik weer 8-12 uur op. Laad de accu niet langer op dan 20 uur.
4. Als de auto langzamer rijdt dan normaal, dient de accu direct 8-12 uur opgeladen te worden.
5. Indien de auto een tijdje niet gebruikt is, dient de accu volledig te worden opgeladen. Laad de accu elke 3 maanden op om de levensduur te verlengen.
6. Het is normaal dat de oplader tijdens het opladen heet wordt (tot 71ºC).
7. Om kortsluiting te vermijden dient de verbindingsklem van de oplader uit de buurt van water te worden gehouden.
8. De auto mag alleen worden opgeladen met de bijgeleverde oplader, anders kan er schade ontstaan.
9. De accu dient door een volwassene te worden opgeladen.
10. Niet-oplaadbare batterijen mogen niet opnieuw worden geladen.
11. We raden aan om uitsluitend dezelfde of gelijksoortige batterijen te gebruiken.
12. Zorg dat de batterijen worden geplaatst met de polen in de juiste richting.
13. Beschadigde batterijen dienen uit de auto te worden verwijderd.
14. De voedingsklemmen mogen niet worden kortgesloten.
15. Gebruik geen oude en nieuwe batterijen door elkaar.
16. Vervang, als de afstandsbediening weinig vermogen meer heeft, de batterijen.
17. Oplaadbare batterijen mogen alleen worden opgeladen onder toezicht van een volwassene.
18. Gebruik geen alkalinebatterijen, standaard (koolstof-zink) batterijen of oplaadbare batterijen (nikkel-cadmium) door elkaar.

Zorg

ONDERHOUD
1. Wij verzoeken u vóór de montage alle onderdelen te controleren en contact op te nemen met uw lokale winkel als er onderdelen ontbreken.
2. Inspecteer tijdens het monteren alle onderdelen en verzeker u ervan dat de auto goed werkt.
3. Maak de auto regelmatig zorgvuldig schoon en beschadig geen onderdelen.
4. Voor de veiligheid van uw kind verzoeken wij u de auto regelmatig te inspecteren en te onderhouden.

RU

Инструкция по сборке и использованию:
Volkswagen тип 2 (T1) официально лицензирован компанией Volkswagen.
Изготовлен и распространяется компанией Paragon Child Products Co., Ltd. (Goodbaby Group).Товарный знак «Логотип VW-in-circle», связанные с ним патенты и авторские права используются с одобрения владельца Volkswagen AG.
Передняя и задняя передачи.
Многофункциональный руль с различными звуковыми эффектами.
Рабочая светодиодная фара
Спасибо за покупку транспортного средства, надеемся, что клиент будет наслаждаться поездками долгие годы.
Перед началом использования транспортного средства внимательно прочтите инструкцию пользователя.

Внимание!

ПРЕДУПРЕЖДЕНИЕ:

1. Транспортное средство нельзя использовать на дорогах, тротуарах, склонах или песке.
2. Транспортное средство необходимо использовать на ровной поверхности.
3. Не перегружайте транспортное средство. Обратите внимание на весовые ограничения. Максимальный общий вес 35 кг.
4. Зарядка аккумулятора должна выполняться взрослыми.
5. Дети, пользующиеся этим транспортным средством, должны постоянно находиться под присмотром ответственного взрослого.
6. Не заряжайте цепь транспортного средства или присоединенное к нему электрическое оборудование.
7. Не используйте для езды по воде или по поверхности других жидкостей.
8. Остановитесь при приближении к препятствию, развернитесь и используйте транспортное средство в другом месте.
9. Заряжайте транспортное средство, как только его движение замедляется, в противном случае срок службы аккумулятора сократится.
10. Полностью зарядите аккумулятор прежде чем хранить его в течение длительного периода времени, а затем полностью заряжайте его каждые 3 месяца, чтобы продлить срок службы аккумулятора.
11. Не катайтесь под дождем.
12. Необходимо периодически проверять аккумулятор, зарядное устройство, электрические провода, вилку, корпус и другие детали на предмет повреждений. Если есть повреждение, прекратите использование до выполнения ремонта.
13. Используемое зарядное устройство необходимо регулярно проверять на предмет повреждений
шнура, вилки и других частей. В случае обнаружения повреждения, необходимо прекратить использование игрушки с этим зарядным устройством до тех пор, пока повреждение не будет устранено.
14. Данное транспортное средство не подходит для детей младше 3 лет в виду его максимальной скорости.
15. Транспортное средство необходимо использовать только с рекомендуемым зарядным устройством.
16. Зарядное устройство — это не игрушка.
17. Очищать только влажной тряпкой.
18. Убедитесь, что детали в отличном состоянии, в противном случае отремонтируйте или замените их.
19. Необходимо использовать защитное оборудование.
20. Использованные батарейки необходимо изъять из игрушки.
21. Аккумуляторные батарейки должны быть удалены из игрушки перед зарядкой.
22.Декларация о соответствии: данный продукт соответствует требованиям Директивы ЕС 2014/53/ЕС. Вы можете запросить полную версию Декларации по почте support@rollplay.com

ПРЕДУПРЕЖДЕНИЕ:

В целях безопасности ваших детей, обратите внимание на следующее:

1.Сборку должен выполнять только взрослый.
2.Мелкие деталипредставляют опасность удушения ; они не подходят для детей младше 3 лет!
3.Дети не должны снимать защитный корпус аккумулятора.
4.Храните пластиковые пакеты вдали от детей, чтобы избежать удушья.
5.Постоянно требуется надзор со стороны взрослого.
6.Данное транспортное средство не подходит для детей младше 3 лет в виду его максимальной скорости. Есть дополнительные опасности при использования игрушки в местах, отличных от частных участков.
7.Транспортное средство должно использоваться осторожно, так как требуется умение избегать падения или столкновения, которые могут привести к травмам пользователя и третьих лиц.
8.Необходимо проинструктировать ребенка о правильном использовании транспортного средства в целом и тормозной системы в частности.
9.Запрещено использовать на проезжей части.
10.Использовать для катания по ровным, твердым поверхностям вдали от транспортных средств и других участников дорожного движения.
11.Избегайте резких ударов, дренажных решеток и резких изменений поверхности.
12.Избегайте улиц и поверхностей с водой, песком, гравием, грязью, листьями и другим мусором.
13.Влажная погода может ухудшить сцепление, торможение и видимость.
14.Не используйте для катания в ночное время суток.
15.Избегайте чрезмерной скорости, связанной со спусками.
16.Следите за наличием пешеходов.
17.Проверяйте и закрепляйте все крепежные детали перед каждой поездкой, не позволяйте одновременно ездить 2 и более детям .
18.Не используйте транспортное средство, если на нем есть какие-либо повреждения.
19.Сразу же заменяйте изношенные или поврежденные детали.

Инструкции по сборке

1. Сборка переднихколес (Рис 1)
- Извлеките шайбы и шплинты из блистерной упаковки
- Наденьте маленькую шайбу (15) на ось.
- Наденьте переднее колесо (6) на ось. Убедитесь, что сторона колеса с отверстиями повернута наружу.
- Наденьте маленькую шайбу (15) на ось.
- Вставьте прямую сторону шплинта (14) в отверстие на конце оси, чтобы закрепить колесо на месте.
- Разместите большой колпак колеса (8) над отверстиями колеса и закрепите колпак колеса на месте.
- Разместите малый колпак колеса (7) над отверстиями большого колпака колеса и закрепите его на месте.

2. Сборка задних колес (Рис 2)
Правое заднее колесо:
- Наденьте правое заднее колесо (5) на ось так, чтобы зубья шестерни были обращены внутрь. Убедитесь, что зубья шестерни соединены с коробкой передач, которая предварительно установлена на оси.
- Наденьте большую шайбу (16) на ось.
- Вставьте прямую сторону шплинта (14) в отверстие на конце оси, чтобы закрепить колесо на месте.
- Разместите большой колпак колеса (8) над отверстиями колеса и закрепите колпак колеса нна месте.
- Разместите малый колпак колеса (7) над отверстиями большого колпака колеса и закрепите его на месте.

Если у вас возникнут проблемы с установкой обоих колес на заднюю ось, возможно, потребуется ее отрегулировать.
Снимите оба колеса с задней оси. С помощью двух рук нажмите на ось заднего колеса и осторожно сдвиньте ее в сторону транспортного средства, что потребует большегопространства.

3. Сборка руля (Рис 3)
- Подключите разъем руля (A) к разъему приборной панели (B).
- Наденьте руль (2) на рулевой вал
- Выровняйте отверстия на руле с отверстиями на рулевом валу.
- Проденьте винт р уля (12) чер е з руль и рулевой вал.
- Затяните гайку (13) на конце винта и закрутите винт отверткой.

4. Сборка зеркал (Рис 4)
- Выровняйте нижнюю часть зеркала (1) с отверстием на кузове автомобиля.
- Немного надавите на зеркало (1) , чтобы установить его на место.
- Повторите вышеуказанные шаги для второго зеркала (1).

5. Сборка сиденья (Рис 5)
- Убедитесь, что замок на сиденье автомобиля открыт.
- Выровняйте два крючка на задней части сиденья (3) с отверстиями на задней панели аккумуляторного отсека.
- Вставьте крюки в отверстия и поверните сиденье, чтобы установить его на место.
- С помощью плоской отвертки или монеты поверните сиденье и зафиксируйте положение.

6. Извлечение аккумулятора (Рис 6)
- Разблокируйте и снимите сиденье.
- Отключите красный разъем аккумулятора (A) от красного разъема двигателя (B).
- Открутите и снимите винт с ремня для аккумулятора с помощью отвертки Phillips
- Вытяните ремень для аккумулятора из отсека.
- Извлеките аккумулятор.
- Примечание. Необязательно извлекать аккумулятор для зарядки. При этом если аккумулятор не достает до розетки, то его можно извлечь для зарядки.

7. Использование аккумулятора пульта дистанционного управления: (Рис 7)
- Купите 2 аккумуляторных батарейки по 1,5В, с помощью отвертки откройте корпус аккумулятора (не входит в комплект).
- Вставьте две батарейки с правильной полярностью в аккумуляторное отверстие, а затем плотно закройте крышку.

Инструкция по эксплуатации:

A. Инструкции по эксплуатации: (Рис A)
1. Переключатель питания On/Off: переведите переключатель питания в положение "I", автомобиль включится. Переведите переключатель питания в положение "O", автомобиль выключится.
2. Переключатель передней/задней передач: переведите переключатель в положение " ↑ ", нажмите на педаль, чтобы двигаться вперед. Переведите переключатель в положение " ↓ ",АНажмите на педаль, чтобы двигаться назад.
3. Педаль : Нажмите на педаль, чтобы привести автомобиль в движение. Отпустите, чтобы остановиться. Фары включатся, когда автомобиль будет двигаться вперед.
4. Сигнал Нажмите кнопку сигнала на руле, чтобы воспроизвести сигналы.
5.Вставьте**MP3**-кабель в гнездо **MP3** и подключитесь к вашему устройству**.** Включите **MP3,** вращая диск включения**/**выключения**.** Чтобы отрегулировать громкость**,** поверните диск**.**

6.Нажмите левую и правую кнопки на руле для звуковых сигналов клаксона и двигателя**.** Индикатор питания аккумулятора**:** нажмите кнопку питания**,** чтобы проверить уровень заряда аккумулятора**.**
- Три ламочки**:** аккумулятор полностью заряжен.
- Две лампочки: уровень заряда батареи низкий.
- Одна лампочка: мощность аккумулятора ниже 9,5 В, и аккумулятор необходимо зарядить.

Выключить автоматическую функцию:
Автомобиль автоматически отключится через 2 часа после включения без каких-либо действий с вашей стороны. Включите выключатель питания, чтобы перезапустить автомобиль, и он заработает.

B.Эксплуатация пульта дистанционного управления: (Рис B)
1.Нажмите кнопку «Вперед» и транспортное средство поедет вперед**;** нажмите кнопку «Назад» и транспортное средство поедет назад**.** Скорость передачи устанавливается с помощью пульта дистанционного управления**.**
2.Кнопка «Скорость» **—** кнопка управления скоростью**,** доступно три варианта скорости**.** Нажмите кнопку**,** чтобы выбрать соответствующую скорость**.** Светодиод одновременно показывает скорость**:** яркий свет **—** скорость самая быстрая**,** слабый свет **—** скорость самая низкая**.**
3.Нажмите кнопку «Влево» и транспортное средство повернет налево**;** нажмите кнопку «Вправо» и транспортное средство повернет направо**.**
4.Нажмите кнопку «Стоп»**,** чтобы остановить транспортное средство**,** а светодиод покажет плавную остановку**.** Затем нажмите другие кнопки на пульте дистанционного управления**,** транспортное средство повторно выполнить действия в зависимости от функции кнопки**.**
5.Транспортное средство оснащено функцией мягкого старта и мягкой остановки**.**
6.Если пульт дистанционного управления не работает более **5** секунд**,** то он автоматически перейдет в режим гибернации **(**режим сохранения энергии**).**
7.В случае бездействия в течение **2** часов транспортное средство автоматически отключится**.**

C.Кодировка электромобиля пультом дистанционного управления: (Рис D)
Одновременно нажмите кнопки «Вперед», «Назад» и «Контроль скорости». Светодиоды замигают, показывая переход в состояние кодировки Затем удерживайте кнопку питания в течение **5** секунд, автоматическая кодировка будет завершена и светодиоды вернутся в нормальное яркое состояние. Восстановление состояния будет автоматически прекращено в случае отсутствия каких-либо действий в течение **5** секунд. Если процесс кодировки не удался, еще раз выполните вышеуказанные шаги.

D.Зарядка аккумулятора: (Рис D)
Убедитесь, что транспортное средство выключено, прежде чем ставить его на зарядку. Если заряд аккумулятора низкий, поставьте его на зарядку. Для зарядки отсоедините сиденье и отсоедините разъем аккумулятора отразъема платы управления автомобилем. Соедините аккумулятор и разъемы зарядного устройства, а затем подключите блок питания к настенной розетке.

Тепловой предохранитель:
Транспортное средство оснащено тепловым предохранителем для защиты электрической цепи. Если транспортное средство отключится во время использования, тепловой предохранитель автоматические перезапустит его через несколько минут, позволяя автомобилю снова работать в нормальном режиме.

ПРЕДУПРЕЖДЕНИЕ:

1.Заряжайте аккумулятор в течение 12 часов перед первым использованием транспортного средства.
2.Соедините разъемы аккумулятора и зарядного устройства, а затем подключите зарядное устройство к розетке 117-250В переменного тока.
3.После 1-2 часов использования зарядите аккумулятор в течение 8-12 часов, но не более 20 часов.
4.Если автомобиль движется медленнее, чем обычно, немедленно поставьте аккумулятор на зарядку в течение 8-12 часов.
5.Если вы не использовали транспортное средство в течение некоторого времени, то полностью зарядите аккумулятор и заряжайте его один раз в 3 месяца, чтобы продлить срок службы аккумулятора.
6.Если во время зарядки зарядное устройство нагревается (не выше 71 ℃), это нормально.
7.Разъем зарядного устройства не должен располагаться рядом с водой, иначе может случится короткое замыкание.
8.Транспортное средство необходимо заряжать с помощью зарядного устройства, поставляемого в комплекте, в противном случае транспортное средство может быть повреждено.
9.Только взрослый может заряжать аккумулятор.
10.Батарейки не аккумуляторного типа не должны подвергаться зарядке.
11.Используются только батарейки того же или эквивалентного типа, что и рекомендованные.
12.Батарейки должны быть вставлены с соблюдением правильной полярности.
13.Поврежденные батарейки необходимо изъять из транспортного средства.
14.Не допускайте короткого замыкания клемм.
15.Не используйте одновременно старые и новые батарейки.
16.Когда пульт управления разряжен, пожалуйста замените батареи.
17. Перезаряжаемые аккумуляторы заряжать только под присмотром взрослых.
18.Не комбинируйте щелочные, стандартные (углерод-цинковые) или перезаряжаемые (никель-кадмиевые) батарейки.

Уход

ОБСЛУЖИВАНИЕ

1.Перед сборкой убедитесь, что у вас есть все детали, если чего-то не хватает, свяжитесь с местным магазином.
2.При сборке проверьте все детали и убедитесь, что транспортное средство работает должным образом.
3.Время от времени тщательно очищайте изделие и не разрушайте никакие части.
4.Для того, чтобы ваш ребенок был в безопасности, периодически осматривайте и обслуживайте автомобиль.

TR

Montaj ve kullanım için kullanım kılavuzu:
Volkswagen tip 2 (T1) Volkswagen resmi lisanslı ürünüdür. Paragon Child Products Co., Ltd. (Goodbaby Group) için veya tarafından üretilmiş ve dağıtılmıştır.
Ticari marka "daire içinde VW logosu", ilgili tasarım patentleri ve telif hakları Volkswagen AG onayı ile kullanılır.
Ileri ve geri vitesler.
Farklı ses efektli çok fonksiyonlu direksiyon simidi.
Çalışan LED ön farı.
Bu ride-on aracı satın aldığınız için teşekkür eder, sürücünün uzun yıllar keyifle kullanmasını dileriz.
Lütfen aracı kullanmadan önce talimat kılavuzunu dikkatle okuyun.

Dikkat!

UYARI:

1. Araç, yollarda, kaldırımlarda, eğimli arazilerde veya kumda kullanılmamalıdır.
2.Araç düz bir zeminde kullanılmalıdır.
3.Araca aşırı yükleme yapmayın. Lütfen kilo sınırlamalarına dikkat edin: Araç maksimum 35 kg taşıyabilir.
4.Akü bir yetişkin tarafından şarj edilmelidir.
5.Bu aracı süren çocuklar sorumlu bir yetişkin tarafından her zaman gözetlenmelidir.
6.Aracın elektrik devresini veya elektrik ekipmanını şarj etmeyin.
7.Suda veya başka herhangi bir sıvıda sürmeyin.
8.Bir engele yaklaştığınızda durun, geri dönün ve aracı başka bir yerde kullanın.
9.Lütfen araç yavaş çalıştığında şarj edin, aksi takdirde akünün kullanım ömrü azalır.
10.Aracı uzun süre kullanmayacaksanız aküyü tamamen şarj edin ve akünün kullanım ömrünü uzatmak için 3 ayda bir şarj edin.
11.Yağmurlu havada kullanmayın.
12.Akü, şarj cihazı, elektrik teli, fiş, muhafaza ve diğer parçaların hasar görüp görmediğini düzenli olarak kontrol edin, hasar bulursanız onarılıncaya kadar aracı kullanmayın.
13.Kablo, fiş, muhafaza veya diğer parçaların hasar görüp görmediğine bakmak için
oyuncakla beraber kullanılan şarj cihazını düzenli olarak kontrol edin, bu tür bir hasar olması halinde oyuncak, hasar giderilene kadar bu şarj cihazı ile kullanılmamalıdır.
14.Maksimum hızından dolayı araç, 3 yaşın altındaki çocuklar için uygun değildir.
15.Araç yalnızca tavsiye edilen şarj cihazı ile kullanılmalıdır.
16.Şarj cihazı oyuncak değildir.
17.Yalnızca nemli bir bezle temizleyin.
18.Bileşenlerin iyi durumda olduğunu kontrol edin, değilse bunları onarın veya değiştirin.
19.Korucu ekipman kullanılmalıdır
20.Bitmiş aküler oyuncaktan çıkarılmalıdır.
21.Yeniden şarj edilebilir aküler şarj edilmeden önce oyuncaktan çıkarılmalıdır.
22.Uygunluk Beyanı: bu ürün AB Direktifi 2014/53/EU gerekliliklerine uygundur. Bu Beyanın tamamına support@rollplay.com aracılığıyla erişebilirsiniz

UYARI:

Çocuğunuzun güvenliği için lütfen şu hususlara dikkat edin:
1.Montaj yalnızca bir yetişkin tarafından yapılmalıdır.
2.Küçük parçalar nefes borusunu tıkayabilir; 3 yaşın altındaki çocuklar için uygun değildir!
3.Çocuklar akü koruyucuyu açmamalıdır.
4.Lütfen boğulmayı önlemek için plastik poşetleri çocuklardan uzak tutun.
5.Her zaman yetişkin gözetimi gereklidir.
6.Bu araç, maksimum hızından dolayı 3 yaşın altındaki çocuklar için uygun değildir ve oyuncağı özel zeminler dışındaki alanlarda kullanmanın da ek tehlikeleri vardır.
7.Kullanıcının ve üçüncü tarafların yaralanmasına neden olabilecek düşme veya çarpmalardan kaçınmak için beceri gerektiğinden araç dikkatli bir şekilde kullanılmalıdır.
8.Çocuğa aracın doğru kullanımına ilişkin, özellikle fren sisteminin kullanımı ile ilgili talimat verilmelidir.
9.Trafikte kullanılmamalıdır.
10.Arabalardan ve diğer yol kullanıcılarından uzakta, düz ve asfaltlı zeminlerde kullanın.
11.Keskin yerlere çarpmaktan, kanalizasyon ızgaralarından ve ani zemin değişikliklerinden kaçının.
12.Sulu, kumlu, çakıllı, kirli, yapraklı ve diğer türde döküntülere sahip sokaklarda ve zeminlerde kullanmayın.
13.Yağmurlu hava çekişi, freni ve görüşü bozabilir.
14.Gece kullanmayın.
15.Yokuş aşağı sürüşlerde aşırı hızdan kaçının.
16.Yayalara dikkat edin.
17.Her sürüşten önce tüm bağlama elemanlarını kontrol edin ve sıkılayın, aynı anda 2 veya daha fazla çocuğun sürmesine izin vermeyin.
18.Araç hasar görmüşse kullanmayın.
19.Aşınan veya kırılan parçaları derhal değiştirin.

Montaj Talimatları

1. Ön Tekerleklerin Montajı (Şek 1)
- Kabarcıklı ambalajdan rondelaları ve takma pimlerini alın.
- Aksa bir küçük ebatlı bir rondela (15) kaydırın.
- Ön tekerleği (6) aksa kaydırın. Tekerleğin yan tarafının yuvalarla birlikte dışarıya doğru bakıyor olduğundan emin olun.
- Aksa bir küçük ebatlı bir rondela (15) kaydırın.
- Tekerleği yerine sabitlemek için takma piminin (14) düz tarafını aksın sonundaki delikten içeriye doğru sokun.
- Büyük ebatlı jant kapağını (8) tekerleğin üzerindeki deliklerin üzerine konumlandırın ve jant kapağını yerine takın.
- Küçük ebatlı jant kapağını (7) büyük ebatlı jant kapağının üzerindeki deliklerin üzerine konumlandırın ve jant kapağını yerine itin.

2. Arka Tekerleklerin Montajı (Şek 2)

Sağ Arka Tekerlek:
- Sağ Arka Tekerleği (5) dişlisi öne bakacak şekilde aksın üzerine kaydırın. Dişlinin aks üzerine önceden monte edilmiş vites kutusu ile temas ettiğinden emin olun.
- Büyük ebatlı rondelayı (16) aksa kaydırın.
- Tekerleği yerine sabitlemek için takma piminin (14) düz tarafını aksın sonundaki delikten içeriye doğru sokun.
- Büyük ebatlı jant kapağını (8) tekerleğin üzerindeki deliklerin üzerine konumlandırın ve jant kapağını yerine itin.
- Küçük ebatlı jant kapağını (7) büyük ebatlı jant kapağının üzerindeki deliklerin üzerine konumlandırın ve jant kapağını yerine itin.

Her iki tekerleği de arka aksın üzerine sabitleme konusunda sorunla karşılaşırsanız, arka tekerlek aksının yeniden ayarlanması gerekebilir.
Her iki tekerleği arka tekerlek aksından çıkarın. İki elinizi kullanarak arka t ekerlek aksının üzerine
bastırarak aşağıya doğru itin ve aracın daha fazla alana ihtiyaç duyan tarafına doğru yavaşça itin.

3. Direksiyon Simidinin Montajı (Şek 3)
- Direksiyon simidi konnektörünü (A) gösterge paneli konnektörüne (B) bağlayın.
- Direksiyon simidini (2) direksiyon çubuğunun üzerine doğru kaydırın.
- Direksiyon simidinin üzerindeki delikleri direksiyon çubuğunun üzerindeki delikler ile aynı hizaya getirin.
- Direksiyon simidi vidasını (12) direksiyon simidinin ve direksiyon çubuğunun içinden kaydırın.
- Somunu (13) vidanın ucuna sabitleyin ve vidayı bir tornavida ile sabitleyin.

4. Aynaların Montajı (Şek 4)
- Aynanın (1) en alt kısmını araç gövdesinin üzerindeki delik ile aynı hizaya getirin.
- Aynayı (1) yavaşça yerine doğru bastırın.
- Diğer ayna (1) için tekrarlayın.

5. Koltuğun Montajı (Şek 5)
- Araç koltuğunun üzerindeki kilidin açık konumda olduğundan emin olun.
- Araç koltuğunun (3) arkasındaki iki kancayı akü bölmesinin arkasındaki delikler ile aynı hizaya getirin.
- Kancaları deliklere yerleştirin ve koltuğu döndürerek yerine oturtun.
- Koltuğu kilitli konumuna kadar döndürmek için düz başlı bir tornavida veya bozuk para kullanın.

6. Akünün Sökülmesi (Şek 6)
- Koltuğun kilidini açın ve çıkarın.
- Kırmızı akü konnektörünü (A) kırmızı motor konnektöründen (B) ayırın.
- Phillips marka bir tornavida kullanarak vidayı gevşetin ve akü kayışından çıkarın.
- Akü kayışını akü kayışı yuvasından kaydırın.
- Aküyü çıkarın.
- Not: Şarj etmek için akünün çıkarılması gerekli değildir. Ancak, akü prize erişemiyorsa, şarj etmek için çıkarılabilir.

7. Uzaktan Kumandanın Pil Kullanımı: (Şek 7)
- 2 adet 1.5V AAA pil alın, pil kapağını tornavida (dahil değildir) ile açın.
- İki pili doğru kutuplara gelecek şekilde pil boşluğuna yerleştirin ve son olarak pil kapağını kapatın.

Kullanma Talimatları:

A. Kullanma Talimatları (Şek A):
1. Açma/Kapatma Güç Anahtarı: güç anahtarını "I", konumuna getirdiğinizde araç çalışmaya başlar. Güç anahtarını "O" konumuna getirdiğinizde araç durur.
2. İleri/Geri anahtarı: Anahtarı " " konumuna getirin, İleriye doğru hareket etmek için pedala basın. Anahtarı " ↓ " konumuna getirin, geriye doğru hareket etmek için pedala basın.
3. Ayak Pedalı: Aracı hareket ettirmek için pedala basın. Durdurmak için serbest bırakın. Araç ileriye doğru hareket ederken farlar yanar.
4. Ses Sesleri duymak için direksiyon simidi üzerindeki ses düğmesine basın.
5. MP3 kablosunu MP3 jakına takın ve cihazınıza bağlayın. Açma/kapama düğmesini çevirerek MP3'ü açın. Sesi ayarlamak için düğmeyi çevirin.
6. Korna ve motor sesleri için sol ve sağ direksiyon simidi düğmelerine basın.
Akü güç göstergesi: Akü seviyesini kontrol etmek için güç göstergesi düğmesine tıklayın.
- Üç Işık: Akü şarjı tam dolu.
- İki Işık: Akü seviyesi düşük.
- Bir Işık: Akü gücü 9,5V'den düşük ve akü şarj edilmelidir.

Otomatik fonksiyonu kapatın:
"Otomatik olarak fonksiyonu kapatma: Araba herhangi bir işlevi olmadan 2 saat açık kaldıktan sonra otomatik olarak kapanır. Arabayı yeniden çalıştırmak için güç düğmesine bastığınızda fonksiyonlar normal e döner."

B. Uzaktan Kumanda Kullanımı: (Şek B)
1."İleri" düğmesine basınca araç ileriye gider; "Geri" düğmesine basınca araç geriye gider. Hız, uzaktan kumanda ile ayarlanan vitese bağlıdır.
2."Hız düğmesi" hız kontrol düğmesidir, üç hıza ayarlanabilir. İlgili hızı seçmek için düğmeye basın. LED hızı eş zamanlı olarak, en hızlı durumdayken çok ışıkla, en yavaş durumdayken az ışıkla gösterir.
3."Sol" düğmesine basınca araç sola döner; "Sağ" düğmesine basınca araç sağa döner.
4.Aracı durdurmak için LED yanarken "Durdur" düğmesine basın. Ardından uzaktan kumandadaki diğer düğmelere basın, düğme fonksiyonuna göre araç yeniden çalışır.
5.Aracın yumuşak bir çalıştırma ve durdurma fonksiyonu vardır.
6.Uzaktan kumanda 5 saniyeden fazla kullanılmazsa uyku (güç tasarrufu) moduna girer.
7.Araç 2 saat kullanılmazsa otomatik olarak kapatılır.

C. E-Araba ile Uzaktan Kumandayı Kodlama: (Şek C)
Aynı anda ileri, geri ve hız kontrolü düğmelerine basın. Yanıp sönen LED ışıkları kodlamaya geçtiğini gösterir. 5 saniye içinde güç düğmesine basın, otomatik kodlama tamamlanır ve LED ışıkları normal parlak duruma geri döner. 5 saniye kullanılmadığında durum kurtarma otomatik olarak kapanır. Kodlama başarısız olursa lütfen yukarıdaki adımları tekrarlayın.

D. Aküyü şarj etme: (Şek D)
Araç şarj edilmeden önce aracın kapalı olduğundan emin olun. Akü seviyesi düşük olduğunda lütfen şarj edin. Şarj etmek için lütfen koltuğu kaldırın ve akü bağlantı parçasını sürüş paneli bağlantı parçasından çekin. Akü ile şarj cihazı bağlantı parçalarını bağlayın ve güç kaynağını bir prize takın.

Isı koruması:
Cihazda, elektrik devresini korumak için bir ısı koruması mevcuttur. Cihaz kullanım sırasında stop ederse koruma birkaç saniye sonra otomatik olarak yeniden ayarlanır ve aracın tekrar normal bir şekilde çalışmasını sağlar.

UYARI:
1.Bu aracı ilk kez kullanılmadan önce, aküyü 12 saat şarj edin.
2.Akü ile şarj cihazı bağlantı parçalarını bağlayın ve şarj cihazını 117-250V AC prizine takın.
3.1-2 saat kullandıktan sonra 8-12 saat şarj edin ancak 20 saati geçmeyin.
4.Araç normalden yavaş hareket ediyorsa lütfen hemen 8-12 saat daha şarj edin.
5.Aracı uzun süre kullanmayacaksanız aküyü tamamen şarj edin ve akü ömrünü uzatmak için 3 ayda bir şarj edin.
6.Şarj sırasında şarj cihazının sıcak olması (71°C altı) normaldir.
7.Şarj cihazı bağlantı parçası suya yakın bir yerde bulunmamalıdır, aksi halde kısa devre meydana gelir.
8.Araç yalnızca temin edilen şarj cihazı ile şarj edilmelidir, aksi halde araç hasa görebilir.
9.Yalnızca yetişkin bireyler aküyü şarj edebilir.
10.Şarj edilemeyen tipteki aküler yeniden şarj edilmemelidir.
11.Yalnızca aynı veya tavsiye edilen eşdeğer aküler kullanılmalıdır.
12.Aküler doğru kutuplara yerleştirilmelidir.
13.Hasar gören aküler araçtan çıkarılmalıdır.
14.Besleme uçlarında kısa devre olmamalıdır.
15.Eski ve yeni aküleri karıştırmayın.
16.Uzaktan kumandanın gücü yoksa lütfen pilleri değiştirin.
17.Şarj edilebilir aküler yalnızca yetişkin gözetiminde şarj edilmelidir.
18.Alkali, standart (karbon-çinko) veya şarj edilebilir (nikel-kadmiyum) aküleri karıştırmayın.

Dikkat

BAKIM
1.Montajdan önce tüm parçaların mevcut olduğunu kontrol edin, eksik bir parça varsa yerel mağazanızla iletişime geçin.
2.Montaj sırasında tüm parçaları kontrol edin ve arabanın doğru çalıştığından emin olun.
3.Lütfen ürünü düzenli olarak temizleyin ve hiçbir parçayı imha etmeyin.
4.Çocuğunuzun güvenliğini sağlamak için lütfen arabanın düzenli olarak kontrolünü ve bakımını yapın.

The Volkswagen type 2 (T1) is officially licensed by Volkswagen. Manufactured and distributed by or for Paragon Child Products Co., Ltd. (Goodbaby Group). Trademark “VW-in-circle logo”, associated design patents and copyrights are used with the approval of the owner Volkswagen AG.

All product referenced logo marks are used under license.

Tous les logos faisant référence à des marques déposées sont utilisés sous licence.

Alle produktbezogenen Zeichen und Logos werden in Lizenz verwendet.

Todos los logotipos relacionados con los productos se utilizan bajo licencia.

Todos os logotipos relacionados com os productos utilizam-se com licença.

Tutti i marchi dei loghi a cui il prodotto fa riferimento sono utilizzati con licenza.

Wszelkie powołane znaki logo są używane na licencji.

Voor het gebruik van alle logo's bij productnamen is een vergunning afgegeven.

Все логотипы, на которые ссылаются продукты, используются по лицензии

Ürün referanslı tüm logo işaretleri lisans altında kullanılır

---

MADE IN CHINA (FABRIQUÉ EN CHINE/HERGESTELLT IN CHINA/FABRICADO EN CHINA/FABRICADO NA CHINA/
PRODOTTO IN CINA/WYPRODUKOWANO W CHINACH/VERVAARDIGD IN CHINA/СДЕЛАНО В КИТАЕ/ÇİN'DE ÜRETİLMİŞTİR).

EN:
Customer Care email: support@rollplay.com

FR:
Service à la clientèle e-mail: support@rollplay.com

DE:
Customer Care E-Mail: support@rollplay.com

ES:
Correo electrónico de atención al cliente: support@rollplay.com

PT:
E-mail Atendimento ao Cliente: support@rollplay.com

IT:
Assistenza Clienti email: support@rollplay.com

PL:
E-mail Obsługi Klienta: support@rollplay.com

NL:
Customer Care e-mail: support@rollplay.com

RU:
Электронный адрес технической поддержки клиентов: support@rollplay.com

TR:
Müşteri hizmetleri e-posta: support@rollplay.com

CE